ScanMarine DK

Kommunikation & Sikkerhed

HIMUNICATION
Start here, Make a difference!

ODEO

Shakespeare®

FIRE SUPPRESSION SYSTEMS

MarinePod®

WATCHING MAN

XDISC®

ECHOMAX

OVERBOARD

SILVA

IEC telecom DENMARK

SCANSTRUT
designed for life at sea

em-trak

GENOFIX®
For furling Genoa
More safe, more sailing
Made in Finland

SILENTWIND
the blue blade turbine

FELLO MARINE®

ocean SIGNAL

LAS

JON BUOY®

2019

GRUNT!
boat cleaner

SEA-FIRE

MARKUS® LIFENET

ScanMarine DK
Kommunikation & Sikkerhed

Velkommen til ScanMarine DK kataloget 2019

ScanMarine DK er din samarbejdspartner når det gælder sikkerhed og komunikation til søs. ScanMarine DK leverer såvel sikkerhedsmateriel som kommunikationsudstyr i absolut bedste kvalitet til den maritime branche. ScanMarine DK's produkter finder du i førende udstyrsbutikker i Danmark og produkterne anvendes om bord på alle slags fartøjer og lystbåde samt maritime anlæg i offshore olie, gas, forsvars- samt kommercielle maritime industrier over hele verden.
Med et program fra de førende producenter indenfor hver sine områder, kan Scanmarine DK levere løsninger, der sikrer dig optimalt når du er til søs. Produktsortimentet du finder i årets katalog omfatter løsninger, der dækker dine kommunikations-, sikkerheds og redningsbehov til søs. Desuden finder du unikke løsninger til montering og opbevaring af udstyr ombord samt en vifte til dækning af energibehovet langt fra land.

1. Kommunikationsantenner fra Shakespeare.
2. AIS systemer fra em-trak.
3. Kompasser fra SILVA.
4. VHF fra Himunication.
5. Sikkerheds og redningsudstyr fra Ocean-Signal, Fell Marine, OdeoFlare, Sea-Fire, FSS, OLAS, Markus-Lifenet, EchoMax, og JonBuoy.
6. Monteringsløsninger fra ScanStrut og MarinePod.
7. Energi fra SilentWind og Xdisc.
8. Vandtæt opbevaring fra OverBoard og Silva.
9. Plejemidler
10. SatCom løsninger fra Cobham, Iridium, Inmarsat, Intellian, Thales, Beam og Thuraya

Arbejdet i den maritime sektor udsætter en person for en række risici, der ikke er til stede andre steder, især ekstreme vejrforhold og usikre arbejdsplatforme. Mange faktorer, ofte i forbindelse med træthed, anvendelse af eller fejlbetjening af udstyr, skibsulykker eller kollisioner, kan føre til skader og endda tab af menneskeliv.
ScanMarine DK arbejder for at skabe en lettere tilgang til at løse disse udfordringer. Det har medført en stærk produktlinje indenfor overvågnings-, brandsluknings- og alarmeringssystemer, der automatisk registrerer en mand over bord situationen, brandudbrud eller kollisionsfare og underretter kaptajn, besætning og andre redningsaktiver samt giver de væsentlige data for at sikre situationen så hurtigt som muligt.

Vores forhandlere står klar til at svare på alle spørgsmål, se forhandlerlisten på www.scanmarine.dk.
Du er også velkommen til at kontakte os på tel.: +45 8194 9820
eller e-mail: info@scanmarine.dk

Alle priser er vejledende inkl. 25% moms. Lokale prisforskelle kan findes.

ScanMarine ApS forbeholder sig retten til at ændre priser samt tager forbehold for trykfejl og fejl i oplysninger. **Bemærk at manualer findes fortrinsvis på engelsk.**

God vind!
Team ScanMarine DK

	2019	
Nyheder	Årets nyheder	4
AIS	Alt i AIS, klasse A, B, sender og modtager samt SART og antennesplitter.	6
Kommunikation	Antenner, Satellit telefoni, VHF radio	11
Nødsendere	Epirb, PLB'er, SART, mm.	26
Redningsudstyr	Nødblus, dødmandskontakt, nødlys, MOB udstyr.	30
Kompasser/kikkert	Kompasser og kikkerter.	36
Lys og Lamper	Lommelygter, pandelamper	44
Radarreflektor	Radarreflektorer	46
Alarm/overvågning	Båd overvågning og alarmer	47
Alternativ energi	Solpaneler og Vindgenerator	48
Brandslukning	Motorrums brandanlæg samt Fire-Stryker håndholdte brandslukkere	50
El tilbehør og dæks-gennemføring	Vandtætte gennemføringer og USB- samt trådløse vandtætte ladere	54
Instrument og Radar montering	Instrumenthuse til plottere og tablets samt justerbare monteringsbeslag. Radar monteringsbeslag,	57
Vandtæt opbevaring	Vandtætte tasker, etuier, rygsække og drytubes.	71
Diverse	Dødmandskontakter - ekkolod -trimtabs nøglering- genua håndtag - ultralyds vindsensor - watermaker - NMEA 0183-2000 konverter- Plejemidler	74

NYHEDER!

Himunication multifunktions touch display VHF

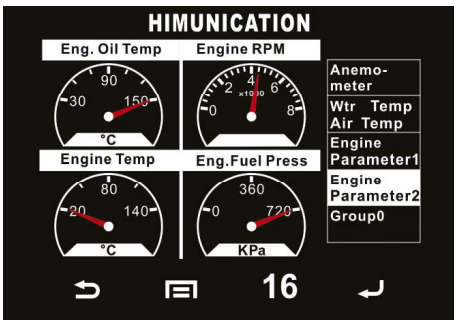

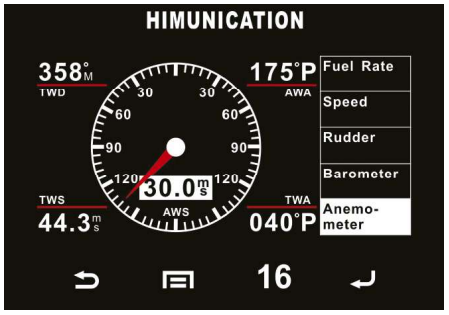

HIMUNICATION HM-TS18 VHF Radio Klasse DSC-D m. GPS, NMEA2000 og Mutifunktions Touch-Display.
Radioen har et stort Touch-Display med mulighed for visning af de NMEA2000 indput, der er tilgængelige på NMEA2000 netværket. Hvad enten det er visning af motorstatus, vindhastighed eller andet, der måtte ønskes information om, så kan det vises, blot de korrekte data er tilgængelige på netværket.

Se mere på side 23.

Grunt! og Super Stainless

Grunt! er et 2 i 1 vaske og rensemiddel. Produktet er tykflydende for brug på lodrette overflader. Opløser snavs, skidt, og fjerner misfarvning af overflader. Påføres overfladen med en pensel eller børste. Lad produktet arbejde i mindst 20 minutter og vask herefter med svamp og rent vand. Det anbefales at bruge GRUNT! på alle områder for at undgå farveforskelle.Biologisk nedbrydeligt, fjerner gule / brune vandlinje pletter, fjerner rust fra beslag, fjerner kalkpletter og fugleklatter,
GRUNT! trænger ind i gelcoaten for forsigtigt at neutralisere og absorbere misfarvning uden at påvirke gelcoaten på nogen måde. Beskadiger ikke miljøet.

Super-Stainless rengører og beskytter rustfrit stål.
Den nemme og effektive måde at fjerne rustfarvning og korrosion fra rustfrit stål ombord. Super-Stainless bringer dit rustfri stål tilbage til højglans. Super Stainless er en vandbaseret, ikke-giftig, biologisk nedbrydelig rensningsopløsning til rustfrit stål, der er specielt fremstillet til at fjerne rustpletter og korrosion fra dine rustfri fittings. Beskytter mod yderligere rustangreb.
Super-Stainless™, rustfrit stål rustfjerner, er enkel og nem at bruge og efterlader dit rustfri stål pletfrit, rent og beskyttet.

Se mere på side 80.

NYHEDER!

Satellit kommunikation, telefoner & VSAT.

Vi leverer alle typer satellitkomunikationsløsninger til søfartssektoren.

Scanmarine DK tilbyder sammen med IEC Telecom, en komplet portefølje af satellitkommunikationsløsninger, der opfylder brugeres behov overalt på jorden.
Tilslutningsmulighederne dækker hele spektret af mobile og faste telekommunikationsløsninger og omfatter alt fra L-band løsninger til mobile håndholdte og bærbare modem samt OptiLINK C, OptiLINK Ku og OptiLINK Ka tilbydes til VSAT-løsninger.

Baseret på "multi-network approach" er vores mission at tilbyde pålidelig og sikker satellitbaseret telekommunikation til virksomheder, organisationer og enkeltpersoner over hele verden.

Se mere på side 11.

AIS

AIS (Automatisk Identifikations System) er de søfarendes mest markante udvikling i sejladssikkerhed siden opfindelsen af radar. Oprindeligt udviklet som antikollisionssystem for at gøre det muligt for kommercielle skibe at 'se' hinanden klart under alle forhold og forbedre de oplysninger rorsmanden har om omgivelserne.

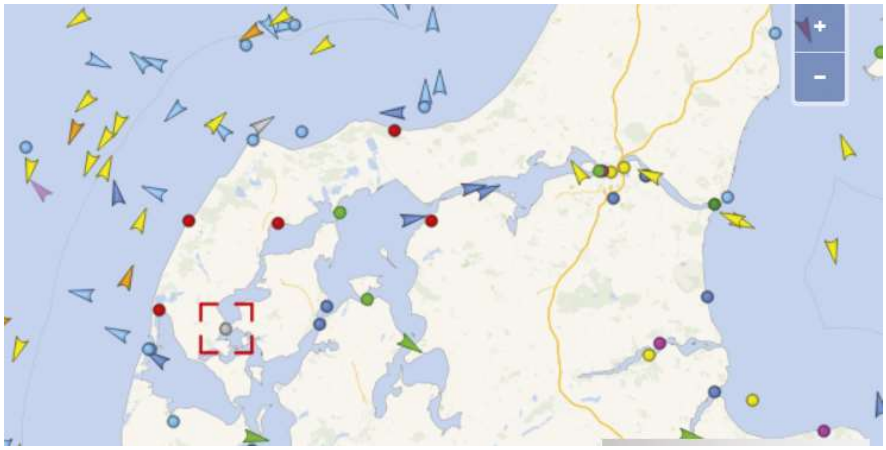

AIS transpondere informerer egen position, kurs og fart med indbygget GPS modtager. Informationen kombineres med vigtige navigations informationer og kommunikeres automatisk mellem AIS udstyrede skibe.

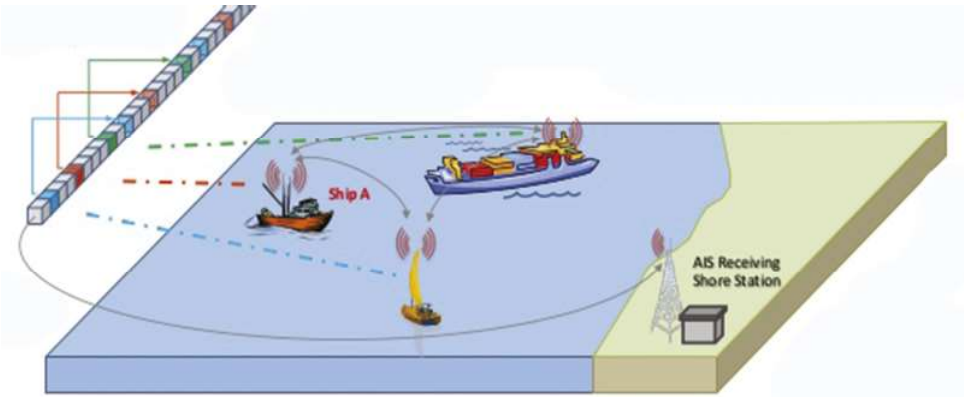

AIS transpondere på skibe og kyststationer modtager denne information og bruger den til at opbygge en levende grafisk visning af trafikken i området. Transponderen kan sluttes til mange typer af kortplottere eller PC kortlægnings software for at give et RADAR lignende billede af fartøjers positioner.

Højtydende kvalitet til maritime installationer! em-trak produkter er fremstillet så de leverer højeste ydeevne og pålidelighed. Produktlinjen omfatter IMO godkendte Klasse A AIS transpondere, Klasse B med såvel 2w, 5w eller 12w sendeeffekt, rene AIS modtagere samt antennesplittere, der giver minimal foringelse af signalet.

em-trak A100 klasse A AIS Transponder er en topprofessionel AIS klasse A, fuldt certificeret til alle kommercielle installationer i fartøjer, der opererer på åbent hav eller ved kyst samt indre vandveje.

em-trak klasse A AIS A100 er et kvalitets produkt, udviklet til at være robust samt fungere pålideligt i årevis i selv det hårdeste miljø. Installation og tilslutning til eksisterende systemer er hurtig og enkel, mens den intuitive flersprogede brugerflade er enkel at benytte.

Uovertruffen pålidelighed og ydeevne gør dette produkt til verdens bedst sælgende AIS Klasse A.

OVERBLIK:

- Enkelt enheds løsning.
- Kompakt og let.
- Rmax ™ -teknologi for bedste ydelse.
- Intuitiv brugerflade.
- Høj kvalitet, robust design.
- Enkel at installere og konfigurere.

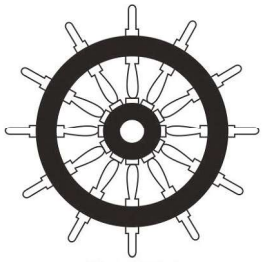

ET-A100 Kr. 11.495,-

em-trak A200 er en ny og kraftfuld AIS klasse A, som sætter nye standarder for ydeevne, funktionalitet og pålidelighed.

A200 leverer uovertruffen ydeevne og betjening i realtid fra en enkelt fuldt integreret enhed.
En stor fuldt integreret HD farveskærm giver optimal udnyttelse af A200 kraftfulde ENC kort processor med fuld AIS overlay og detaljeret kortlægning i realtid.
A200 er konstrueret til kommerciel brug, hvor brugeren er afhængig af AIS klasse A for sikkerhed og driftseffektivitet.

PRODUKTOVERSIGT:

- Internationalt certificeret - SOLAS, IMO, USCG, FCC, EU, CCNR, CCS, Industry Canada
- Enkelt fuldt integreret transceiver
- Vand og vejrbestandig - IPX6 certificeret
- Integreret HD-farvedisplay
- Fuld ENC kort operationel
- Integreret langtrækkende WiFi
- Dual NMEA 0183 OG NMEA 2000
- Intelligente tilslutningsmuligheder til alle bro systemer, Giro, ECDIS, VHF, DSC osv.

ET-A200 Kr. 14.995,-

AIS

em-trak B100 Klasse B AIS Transponder er en internatioalt fuldt certificeret højtydende Klasse B AIS transponder, der er lille og let. B100 har NMEA2000, NMEA0183 og USB tilslutning samt SD-dataport for tracking af sejladsen. em-Trak B100 understøtter alle AIS kompatible kortplottere på markedet og er enkel at installere og konfigurere. B100 sender og modtager alle AIS-meddelelser i realtid, og leveres som standard med "stealth mode" funktion for evt. ønsket afbrydelse af transmission. em-trak er eneste producent på markedet med avanceret Rmax™ teknologi, der sikrer at du kan se flere skibe i et større område, og samtidigt spare på strømforbruget ombord. Ydeevne og kvalitet til en konkurrencestærk pris.

OVERBLIK:
- Rmax ™ -teknologi for bedste ydelse.
- Lille og let.
- "Silent Mode" funktion.
- SD-kort til datalogning.
- Høj kvalitet, for maksimal holdbarhed.
- NMEA2000 og NMEA0183, USB, PC og Mac-tilslutning.
- Understøtter alle AIS kompatible kortplottere, (F.eks. Simrad, Lowrance, Raymarine, Garmin, B&G, Standard Horison o.s.v.

ET-B100 Kr. 3.695,-

S-100 Antenne Splitter. Deler antennen mellem VHF og AIS transponder eller modtager. Inkl. alle kabler.

ET-S100 Kr. 2.395,-

PAKKERPRISER!

Sejlerpakke: Består af B100 AIS transponder samt S100 nul tab splitter. SPAR Kr. 850,-
ET-B100-S Kr. 5.295,-

Sikkerhedspakke: Består af B100 AIS samt SART100 SART transponder. SPAR Kr. 550,-
ET-B100-SART Kr. 7.195,-

Offshorepakke: Består af B100 AIS transponder, S100 nul tab antenne splitter samt SART100 SART transponder.. SPAR Kr. 645,-
ET-B100-OFF Kr. 9.495,-

em-trak B300 serie AIS klasse B med intern GPS er vandtæt(IP67) og tilbyder en unik kombination af robusthed og ydeevne, som er ideel til brug i barske maritime miljøer. B300 serie har såvel NMEA2000, NMEA0183 og USB tilsutning.
Velegnet til åbne arbejdsbåde samt RIB og FRB.

B350 og B360 har 5 watt sendeeffekt samt øget rækkevidde og rapporterings-frekvens da de opererer efter SOTDMA standard ligesom klasse A AIS.

ET-B300 2w sende effekt	Kr. 4.095,-
ET-B330 2w sende effekt samt med WiFi	Kr. 5.295,-
ET-B350 er en SOTDMA type klasse B, der yder 5W istedet for standard 2W.	Kr. 4.895,-
ET-B360 Som d.o. med Wi-Fi	Kr. 5.995,-
ET-GPS GPS antenne med 10 m. kabel	Kr. 695,-

em-trak B400 er en fuldt certificeret SOTDMA AIS transponder i klasse B med 2,5 gange sendeeffekt af standard klasse B.

em-trak AIS klasse B B400 er en kraftfuld og robust AIS klasse B velegnet til professionelt brug. B400 er robust, vejrbestandig, fuldt integreret enhed med HD farveskærm, CMAP kompatibel kortplotter og en bred vifte af funktioner. Dens fleksible tilslutnings -muligheder, der omfatter WiFi, NMEA0183 & 2000 gør installation og integration med dine andre systemer hurtig og nem. B400 er en SOTDMA type klasse B, der yder 5W istedet for standard 2W udgangseffekt samt har transmissionsprioritet i travle områder. Dette giver langt bedre ydelse.

ET-B400 Kr. 9.995,-

R-100 Ægte 2-kanals AIS modtager. USB “Plug & Play”, NMEA0183.

ET-R100 Kr. 1.995,-

AIS

SART100 SART nødsender til redningsbåde og redningsflåder sender i min 96 timer og er MED/SOLAS certificeret.
ET-SART100 Kr. 3.995,-

i100 Identifier. AIS transponder klasse B med genopladligt batteri. Programmerbar sendetid. Batteritid ca. 5 døgn, ved transmision hvert 5. minut.

ET-i100 med lader og beslag. Kr. 4.495,-

ET-i100-XP Fartøjs powerinterface kit til i100. Kr. 1.595,-

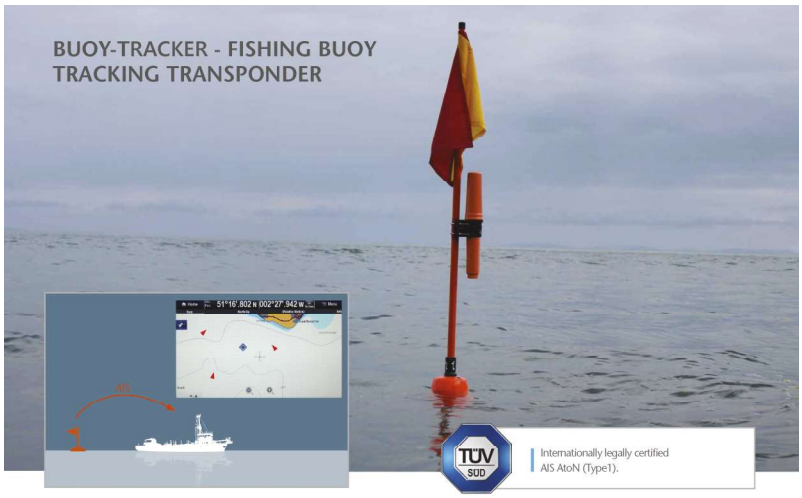

BUOY-Tracker, giver dig mulighed for elektronisk at markere enhver form for fiskebøje.

BUOY-Tracker bruger internationalt certificeret AIS teknologi til løbende at transmittere sin nøjagtige GPS-placering til dit eksisterende navigationsdisplay samt advare andre skibe i området eller hvis du aktiverer kryptering, bare dig.
Nem og hurtig at montere til enhver type bøje og er helt vandtæt (IPx8 certificeret). BUOY-Tracker har internt genopladeligt batteri, der gør det muligt at arbejde kontinuerligt i over 120 timer mellem opladning. BUOY-Tracker er en certificeret AIS AtoN transceiver, som er certificeret og lovlig til brug på bøjer. Den solide konstruktion i høj kvalitet gør den ideel til langsigtet kontinuerlig brug under selv de mest barske forhold. Praktisk, nem at bruge, lav pris, certificeret og med en række tilbehør for at gøre tingene nemmere.Du kan nu finde og beskytte dine fiskebøjer ved hjælp af eksisterende AIS- og navigationsdisplay i alt slags vejr hele året rundt.

ET-BUOY Kr. 4.595,-

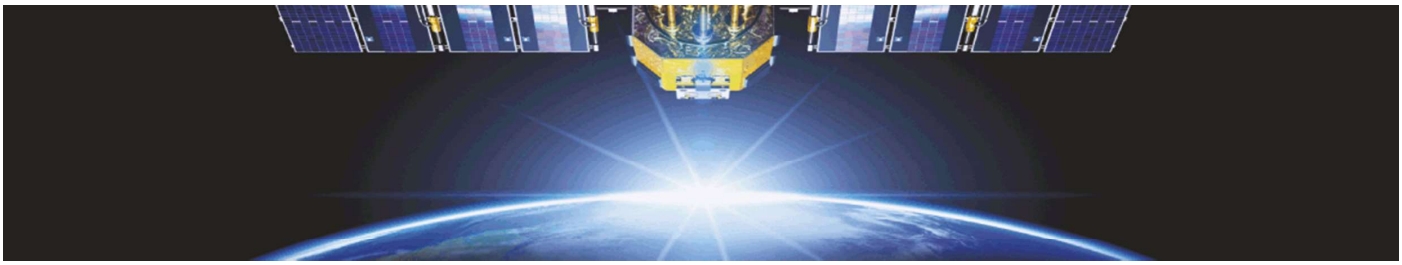

Vi leverer satellitløsninger til søfartssektoren og vi forstår, at pålidelig kommunikation er afgørende for vellykkede operationer til søs.
Scanmarine DK tilbyder sammen med IEC Telecom, en komplet portefølje af satellitkommunikationsløsninger, der opfylder brugeres behov overalt på jorden.
Mulighederne dækker hele spektret af mobile og faste telekommunikationsløsninger og omfatter L-band løsninger til mobile håndholdte og bærbare modem samt OptiLINK C, OptiLINK Ku og OptiLINK Ka til VSAT-løsninger.
Baseret på "multi-network approach" er vores mission at tilbyde pålidelig og sikker satellitbaseret telekommunikation til virksomheder, organisationer og enkeltpersoner over hele verden.

Vi leverer såvel Prepaid som Postpaid SIM-Kort til alle typer abonnementer. Spørg din forhandler.

IEC-311005

IEC-311002

IEC-311006

Iridium & Thuraya tilbyder SatCom løsninger til handelsskibe, fiskefartøj, marinen, kystvagten og fritidsbrugere til konkurrencedygtige priser, der spænder over talebånd, smalbånds og bredbåndsdata. Kraftfulde L-Band satellitnetværk kan give kapacitet hvor og når det er nødvendigt. Der ydes en service, der dækker nogle af verdens travleste havne og skibsfart. Vi leverer hurtige og klare forbindelser til søs. Her et udvalg af de mest anvendte Satellit-Telefoner.

IEC-311005 Thuraya XT Lite. Enkelt. Pålideligt. Overkommeligt.	Kr. 5.295,-
IEC-311002 Thuraya XT-PRO DUAL. Til et satellit SIM-kort og et GSM SIM-kort	Kr. 10.595,-
IEC-311006 Thuraya X5. Android satellit smartphone	Kr. 9.295,-

IEC-111001

IEC-111002

IEC-111004

IEC-111001 Iridium 9555 er den ultimative og pålidelige satellittelefon og er et robust stykke værktøj, der fungerer overalt, uden undtagelse. Kr. 10.395,-

IEC-111002 Iridium Extreme 9575 er den mest solide satellittelefon til dato. Den har en fuldt integreret GPS og online sporingstjeneste, nødsendeindstillinger, hertil er det den første sat-phone med indbygget programmerbar SOS-knap med individuelle meddelelser. Kr. 12.895,-

IEC-111004 Iridium GO er den første pålidelige globale stemme- og datakommunikationsforbindelse for op til 5 smartphone mobilenheder. Kr. 7.995,-

Satellit Kommunikation

Den nye satellittelefon Isatphone 2 fra Inmarsat har et slankere look og væsentligt flere funktioner end forgængeren. Udover flere funktioner er denne satellit-telefon mere robust, kan klare ekstremt vejr og nemmere at bruge.
Isatphone 2 er IP65 og IK04-rated, hvilket betyder at den kan håndtere støv og vand fra alle retninger.
Den fungerer i temperaturer fra -20° C til + 55° C, hvilket gør det muligt at bruge satellittelefonen fra det kolde nord til varmen omkring ækvator.

IEC-214002 IsatPhone 2 Kr. 7.395,-

Med Cobhams Inmarsat Explorer 510 BGAN terminal skal du blot instille antennen og trykke på en knap for at komme på internettet. Explorer 510 er utrolig nem at bruge af alle uden forudgående kendskab og så arbejder den med alle typer BGAN abonnementer og forudbetalte kort.

IEC-211101 Kr. 21.495,-

Thales VesseLINK sikre med Iridium CertusSM krævende marine operationer en stærk global kommunikationsløsning.
Det er kommunikations løsningen for vigtig kommunikation, når og uanset hvor du er til søs. Iridium Next tilbyder hastigheder på op til 1,4 Mbps når systemet er i fuld drift 2020.

IEC-118895 VesseLINK 350 Pris fra kr. 64.000,-

Iridium Pilot er designet til at imødekomme søfartssektorens specifikke behov for pålidelig kommunikation til søs med uovertruffen ydeevne og holdbarhed til søs. Nem at installere og leverer op til 3 telefonlinjer til samtidig brug og har en "altid-på" dataadgang med en hastighed på op til 134 kbps på al IP-backbone.

IEC-111005 Kr. 47.995,-

Intellian tilbyder et omfattende program indenfor satellit kommunikation, herunder VSAT løsninger, der understøtter telefoni og data samt TV-antenner.
Kontakt os for løsning af dit behov.
Sat-TV fra kr.18.995,-
VSAT kontakt din lokale forhandler.

En marine VHF radio er kun så god som sin antenne!

Selv den dyreste radio vil kun have dårlig præstations evne med en dårlig antenne. Kvalitet, ydelse og pålidelighed fra Shakespeare og V-Tronix antenner vil ved korrekt installation, sikre årevis af bekymringsfri brug. Fra de største oceangående skibe til de mindste lystbåde, har Shakespeare og V-Tronix antenner bevist altid at yde maksimalt i forhold til design, selv under de værst tænkelige forhold.

Pålidelighed kræver kvalitetskonstruktion.
Shakespeare og V-Tronix's glasfiber antenner er præcisions fremstillet. Hånd loddede forbindelser. Messing og kobber detaljer. Kraftigt sammensat med 1. klasses elektronik. Vitale dele er indkapslet i eksklusivt glasfiber.

Tips til valg af den rigtige antenne:
Der er mange faktorer, der har indflydelse på valget af den rigtige antenne til bestemt udstyr. Vi opfordrer til at tage kontakt til din lokale forhandler. Såfremt dette ikke er muligt bør disse tip tages i betragtning før valg af antenne.

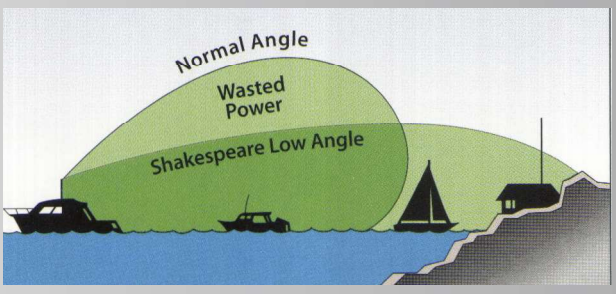

Antenne Længder:
1. Antenne højde er altafgørende for bedst mulig rækkevidde. Dette taler for at vælge en antenne, der kan placeres så højt på båden som det er muligt.
2. For sejlbåde er det almindeligt at have en 0,9 - 1,5m høj antenne monteret på mastetoppen. Mange Offshore sejlbåde og kapsejler både, har desuden en 2,5m antenne monteret agter, for det tilfælde at masten skulle knække. Begge installationer er acceptable, beslutningen om hvilket valg, der passer båden bedst må i sidste ende tages ud fra en personlig vurdering.
3. De fleste motorbåde op til ca. 25 fod bør vælge en standard antenne på ca. 2,4m. Større fartøjer har mulighed for at vælge større antenne med mere "Gain". Se altid til at der plads til at lægge antennen ned for det tilfælde, at der skal sejles under en lav forhindring eller bro. Uanset valget skal et solidt fæste vælges i forhold til antennen, så skader på båd og antenne undgås.

Gain:
1. Gain står for styrken i signalet målt i decibel (dB). Som hovedregel vil højere "Gain" give større sendestyrke og effekt, og dermed have længere rækkevidde for kommunikation. Her skal der dog påtænkes, at højere "Gain" også giver en mere komprimeret sendeflade, i praksis som en "skive" rundt om antennen. Hvor en lavere "Gain" vil udsende bredere vertikalt. Et komprimeret signal giver længere rækkevidde, men samtidigt dårligt signal udenfor antennens begrænsede vertikale spredning. Dette er væsentligt i f.eks. høj søgang med antennen ude af "lod".
2. Sejlbåde, små og lette både, der ruller i høj sø, bør ikke vælge antenne med højere Gain end 6dB. Hvorimod en mere stabil stor båd med fordel kan vælge antenner med højere Gain.

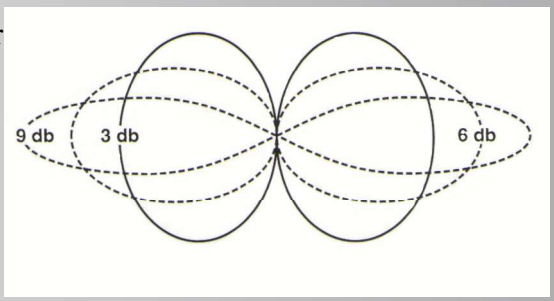

Kabel valg:
1. RG58 kabel bør kun anvendes i samlet længde under 10 meter ved alle monteringer hvor der ikke er praktiske forhold, der gør at kun RG58 kan anvendes.
2. For alle længere forløb af antenne kabel bør anvendes de langt bedre kabler, med mindre effekt tab, som RG8/X, RG8A/U eller RG213.
3. Shakespeare benytter lavt tabs, UV stabile RG-8X igennem hele GALAXY antenne serien
4. Tidens brug af mobiltelefoni, der opererer på frekvenser mellem 1800 og 1900 MHz, gør det endnu mere vigtigt at vælge kvalitets lavt tabs kabel. Derfor har Shakespeare udviklet COAX kabler til brug med Dual Band og GSM Antenner.
5. For optimal ydelse fra dit VHF, HF/SSB eller Mobiltelefoni anlæg, skal kablet trækkes så kort som muligt. NB; Se instruktioner før du ændrer kablet.

"Low Angle Radiation"
Shakespeare er pionerer med at benytte "Low Angle" teknik indenfor marine antenner og har allerede siden 1960'erne benyttet teknikken i mange antenne modeller. "Low Angle" minimerer fading og optimerer samtidig rækkevidden selv i høj sø.

VHF antenner/Nødantenner

HA156C. 15cm heliflex Stub antenne. 20m RG58 kabel, beslag, PL259 stik medfølger.
SH-HA156C Kr. 595,-

Rubber Duck 18cm VHF antenne med mulighed for flush montering uden beslag. uden kabel
SH5912 Kr. 595,-

30cm Heavy Duty antenne, med 20m RG58 kabel, PL259 stik og mastbeslag.
SHMD23 Kr. 1.095,-

HAWK antenne. Den ORIGINALE antenne med vindindikator. inkl. 20m RG58 kabel, vindindikator, PL259 stik samt mastebeslag.
3 dB Gain

SHYHK Kr. 895,-

Lift 'n' Lay. 90cm antenne, samme som 5215, men pisken kan vippes ned. Inkl. RF beslag. 3dB Gain

SH5247-A Kr. 630,-

20cm nødantenne med sugekop. 3,6m kabel og påsat VHF stik(PL259) alt i en vandtæt kontainer.
SH5911 Kr. 595,-

50cm antenne med magnetisk fod. 4,5m RG58 kabel og påsat VHF stik. (Nødantenne til stålbåde).

SH5218 Kr. 495,-

30cm ultra letvægts antenne til sejlbåde der ikke vil have vægt på toppen af masten. Mastbeslag medfølger.
SH5216 Kr. 445,-

WHIPFLEX 90cm antenne til sejlbåde med 20m RG58 kabel, PL259 stik samt mastebeslag. 3dB Gain

SHYWX Kr. 640,-

Squatty body, 90cm RF stål piske antenne med beslag. Sejlbåds favorit. 3dB Gain

SH5215 Kr. 575-
SH5215-C-X inkl. 15m RG-8x kabel Kr. 845,-

50cm antenne specielt designet til RIB's. Inkl. 8m RG58 kabel beslag samt PL259. 3dBi Gain

SHYRR sort Kr. 745,-
SHYRR-W hvid Kr. 595,-

Skinny Mini er den perfekte 90cm antenne til de mindre motorbåde. 4,5m RG58 kabel, stik krom fæste medfølger. 3dB Gain
SH5250 Kr. 650,-

40cm nødantenne. Vandtæt inkl. beslag og 6m RG 174 low loss kabel samt monteret PL259 stik.

SHSL156 Kr. 775,-

NYHED!! 1,6m oppustelig 3dB nødantenne. 6 m RG58 kabel med PL259 stik. Velcro strop til fastgørelse. ekstra 16 g CO_2 patron.

SHINFL8 Kr. 975,-

1,2m glasfiber antenne med nylon fæste, 4,5m RG58 kabel og PL259 stik. 3 dB gain. coax element

SH426-N Kr. 585,-

1,2m antenne med krom fæste, 4,5 m RG58 kabel samt PL259 stik. 3 dB gain. Messing/kobber element.

SH5104 Kr. 610,-

1,2m heavy duty antenne med messing element og rf stål fæste, 6 m RG8X kabel samt stik. Monteres med U-bolte (ikke inkl.)

SH5400-XTM Galaxy Kr. 1.395,-

SORT 1,2m heavy duty antenne med messing element og rf stål fæste, 6m RG8X kabel samt PL259 stik.
SH5401-XT Galaxy Kr. 955,-

1,2m heavy duty antenne med messing element og rf stål fæste, 6 m RG8X kabel samt PL259 stik.

SH5400-XT Galaxy Kr. 1.195,-

1,2m heavy duty antenne med forsølvet messing element som giver ekstra god sende effekt. 6m RG8X low loss kabel, PL259 stik
SH5400-XP Galaxy Kr. 1.395,-

1,2m antenne med den klassisk BSP 1"-11 omløber. 3 dB gain krom fæste uden kabel. SO239 connector.
SH1200-CX4 Kr. 795,-

1.5m antenne med 6m RG58 kabel, PL259 stik. Rf stål fæste. 3 dB gain.

SH427-S Kr. 790,-

1.5m antenne, 6m RG58 kabel samt PL259 stik, Nylon fæste.

SH427-N Kr. 615,-

SH427-N og SH4186 4 vejs nylon dæksbeslag.

SH427-N-KIT Kr. 695,-

1,8m heavy duty bredbånds antenne med 6m RG8X kabel samt PL259 stik (136-174MHz) 4 dB gain

SHHS-2774-1
Galaxy Kr. 1.895,-

2,4m 6dB gain antenne med mes-sing/kobber element, rf stål fæste, 6 m RG58 kabel samt PL259 stik

SH5101-S Kr. 835,-

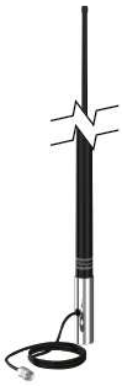

2,4m 6 dB gain antenne med coax element. Krom fæste, 4,5m RG58 kabel og PL259 stik. Sort

SH5206-BL-C Kr. 695,-

2,4m 6 dB heavy duty antenne med messing element og rf stål fæste, 6m RG8X low-loss kabel samt stik.
SH5225-XT Galaxy Kr. 1.395,-

2,4m 6 dB gain antenne med coax element. Krom fæste, 4,5m RG58 kabel og PL259 stik.

SH5206-C Kr. 735,-

2,4m 6 dB heavy duty antenne med messing element og rf stål fæste, 6m RG8X low-loss kabel samt stik. Sort.
SH5226-XT Galaxy Kr. 1.395,-

2,4m 6 dB gain antenne med coax element. Nylon fæste, 4,5m RG58 kabel og PL259 stik.

SH5206-N Kr. 590,-

2,4m 6 dB gain heavy duty antenne med forsølvet messing element som giver ekstra god sende effekt. 6m RG8X low loss kabel, PL259 stik
SH5225-XP Galaxy Kr. 2.295,-

AIS antenner

Letvægt AIS antenne med 20m RG58 kabel og PL259 stik.
længde - 15cm

SHHA 156-AIS Kr. 585,-

Utrolig solid, har lav vindmodstand og leveres med 20m RG58 VHF kabel, PL259
Længde - 30cm
SHMD 23-AIS Kr. 1.095,-

90cm rustfri stål pisk antenne med rf stål L-beslag og SO239 connector, uden kabel.
SH5215-AIS Kr. 580,-

90cm rf stål pisk antenne med mastebeslag, 20m RG58 kabel, og PL259 stik. 3 dB gain.

SHAIS-MAST Kr. 810,-

90cm 3 dB antenne med krom fæste. 4,5m. RG58 kabel og stik. Rustfri stål pisk.

SH5250-AIS Kr. 650,-

1,2m heavy duty glasfiber antenne, 3 dB gain, rf stål fæste, 6m RG8X low loss kabel samt PL259 stik. Galaxy

SH5396-AIS Kr. 1.195,-

1.6m eksta heavy duty glasfiber antenne. 1m RG213 kabel og heavy duty rørbeslag. N-connector

SHAIS-COM Kr. 1.795,-

2,4m heavy duty glasfiber antenne. Eneste på markedet med 6 dB gain! 6m RG8X low loss kabel, rf stål fæste, PL259 stik.
Galaxy

SH5225-XT-AIS Kr. 1.395,-

WIFI antenner

24 cm glasfiber WiFi antenne. 2G/3G7/4G. 802.11n kompatibel. Rustfri stål fæste. Galaxy

SH5239 Kr. 2.595,-

60 cm glasfiber WiFi antenne. 2,4 Ghz. 8 dB gain. Rustfri stål fæste. Galaxy.
SH5248 Kr. 2.495,-

Navtex antenne

90cm rustfri stål pisk, aktiv Navtex antenne. 20m RG58 kabel, mastebeslag samt BNC stik.

SHAA20 Kr. 1.145,-

Stømforsyning til Navtex kan bruges med AA20.

SHAAX1 Kr. 1.195,-

AM/FM antenner

48cm sort pisk antenne 4,5m RG62 kabel med påsat Motorola stik samt beslag.

SHYRR-AM/FM Kr. 745-

Tape monteret AM/FM antenne lige til at klæbe på vindskærmen. 1,8m kabel med Motorola stik.

SH4353 Kr. 395,-

Squatty body, 90cm RF stål pisk antenne med beslag. 4.5 m RG 59 med PL259 og Motorola stik

SH4355 Kr. 575,-
SH5215-DAB1 Kr. 580,-

1,5m glasfiber antenne med nylon fæste, 8m RG59 kabel og Motorola stik.

SH5350-N Kr. 730,-

Skinny Mini er den perfekte 90cm antenne til de mindre motorbåde. 4,5m RG62 kabel med Motorola stik
SH4356 Kr. 650,-

1,2m heavy duty antenne med messing element og rf stål fæste, 3,7m RG62 kabel samt Motorola stik.
Galaxy

SH5420-XT Hvid Kr. 980,-
SH5421-XT Sort Kr. 980,-

2,4m 6 dB heavy duty antenne med messing element og rf stål fæste, 6m RG62 kabel med Motorola stik.
SH5235-XT Kr. 1.095,-

TV-antenner og højttalere

11cm TV/FM antenne, indbygget LTE filter og justerbar Gain. Standard 1”14 fæste. 10m kabel og strømforsyning 12v og 220 v. Vertikal og horisontal modtagelse.
SHMAR-8 Kr. 895,-

38cm Ø TV/FM antenne, indbygget LTE filter og justerbar Gain. Standard 1”14 fæste. 25m kabel og strømforsyning 12v og 220 v. Stor overflade for bedste modtagelse.
MAR-14 Kr. 1.695,-

24cm Ø TV/FM antenne, indbygget LTE filter og justerbar Gain. Standard 1”14 fæste. 25m kabel og strømforsyning 12v og 220 v. Sejlbådens førstevalg.
SHMAR-10 Kr. 1.195,-

Indendørs TV antenne. indbygget LTE filter. Strømforsyning, kan også strømføres af USB stik.

SHINDR Kr. 330,-

6cm. 5watt højtaler.

SHES-2 Kr. 285,-

Højttalere

10cm 8 watt højtaler.

SHES-4 Kr. 395,-
SHES-4P m. forstærker og volumen Kr. 760,-

13cm Ø, 15w Horn / Loud hailer.

SHHS-5 Kr. 445,-

14cm Ø, 5w højtaler til VHF, kan flush eller bøjlemonteres.

SHWS200-P Kr. 845,-

18cm 40watt Horn / Loud hailer understøtter "lyt med" funktion.

SHHS-40 Kr. 1.695,-

Bluetooth højtaler med suge-kop. Lige til at sætte hvor du vil. Regntæt. USB kabel til opladning medfølger.
SHBS2 Kr. 270,-

Antenne beslag

Nylon dækbeslag 30mm høje. Flance Ø 70mm.
14mm gevind.
Perfekt til mindre VHF- og GPS antenner

SH4711 Kr. 40,-

Rustfri stål dæksbeslag.
30mm høje. Flance Ø 70mm.
14mm gevind.

SH4710 Kr. 195,-

Ekstra solid og højglanspoleret 100mm høj rustfri stål dæks-beslag. Flance Ø 70mm. 14mm gevind.

SH4365 Kr. 285,-

4 vejs nylon dæksbeslag med 1”14mm gevind.

SH4186 Kr. 175,-

4 vejs rustfri stål dæksbeslag. Ekstra kraftig! Med 1” 14mm gevind.

SH4187 Kr. 595,-

4 vejs rustfri stål dæksbeslag. Ekstra kraftig! Strømlignet udførelse. Patenteret 5 graders justering. 1” 14mm gevind.

SH5187 Kr. 665,-

Nylon “Lift and Lay” beslag. 14mm gevind.

SH495-B Kr. 265,-

Nylon beslag til 22-25mm rør. 14mm gevind.

SH4722 Kr. 85,-

Nylon vippebeslag til 22-25mm rør. 14mm gevind.

SH4721 Kr. 170,-

Rustfri/nylon beslag til både rør eller skot. 14mm gevind.

SH4720 Kr. 180,-

Kraftigt 2 vejs rustfri stål rørbelag, kan bruges på 22-25mm rør. 14mm gevind.

SH4190 Kr. 575,-

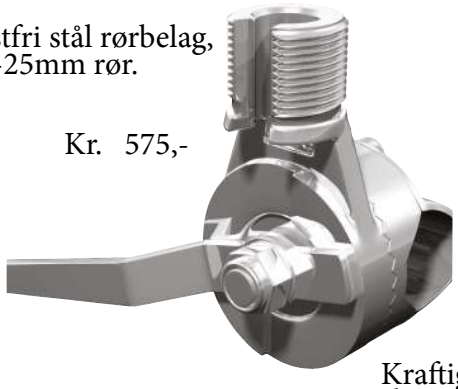

Kraftigt 4-vejs rustfri stål rørbeslag. Kan bruges på 22 - 25mm rør. Ekstra kraftig udførelse. 14mm gevind.

SH4188-S Kr. 695,-

Antenne beslag

Kraftigt 4 vejs rustfri stål rørbeslag. Kan bruges på 26 - 32mm rør. Ekstra kraftig udførelse. 14mm gevind.

SH4188-SL Kr. 885,-

Nylon mastebeslag.
Vinklet til side montering

SH4716 Kr. 85,-

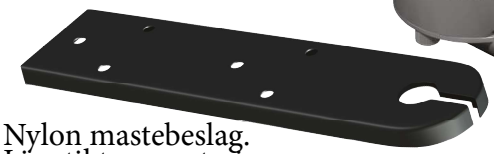

Nylon mastebeslag.
Lige til topmontering

SH4717 Kr. 85,-

Vinkelbeslag Ø16.
Aluminium

SHYBR Kr. 230,-

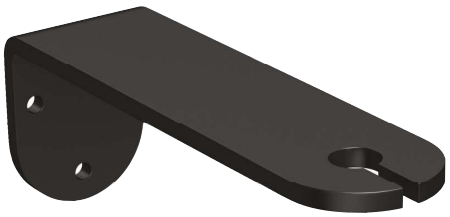

Aluminium vinkel beslag med Ø12mm for sidemontering.

SHMDM115 Kr. 195,-

Mastebeslag til TV antenner
Passer til MAR8, MAR10 og MAR14.

SHYBR Kr. 375,-

Nylon adaptor fra M16 han til 1"14 hun.
Kan bruges på YHK, YRR, YWX.

SHADAPT1 Kr. 320,-

Nylon adaptor fra 1"14 hun til M16 han.
Kan bruges på alle standard fæste til 4716 eller 4717

SHADAPT2 Kr. 100,-

Rustfri stål adaptor fra 1"14 hun til 1" 11 han.

SHADAPT7 Kr. 515,-

Krom adaptor fra SO-239 hun til 1"14 hun.

SHADAPT3 Kr. 90,-

Rustfri adaptor. 25mm rør til 1"14 han.

SH4705 Kr. 130,-

Antenne beslag

Aluminium adaptor fra 1”14 hun
t til M12 hun.

SHADAPT12 Kr. 175,-

Heavy duty rustfri stål beslag for
maste- / rørmontering
14mm gevind.

SHAHDVM Kr. 835,-

Udlignings kiler
svarende til 5 grader, passer til
4186 og 4187 beslag. 2stk.

SH414 Kr. 60,-

Rustfri svirvel beslag
14mm gevind.

SH81-S Kr. 475,-

Udligningskiler til
70mm Ø dæksbeslag. 2 stk.

SH418 Kr. 40,-

VHF tester/switches

Manuel antenneomskifter fra 2
radioer til 1 antenne eller 1 radio
til 2 antenner.

SHCS-2 Kr. 680,-

Måleaparat / Antenne Tester
Tester din VHF antennes
modtagelse og sende effekt på
radioen.

SHART-3 Kr. 1.275,-

Automatisk antenneomskifter fra
2 radioer til 1 antenne.

SHAS-2 Kr. 1.295,-

AM-FM/VHF splitter inkl. kabel.
Modtag AM/FM på din VHF Antenne

SH4357-S Kr. 695,-

Antenne reservedel / VHF stik

Nylon antenneforlænger på 30cm.

SH4364 Kr. 240,-

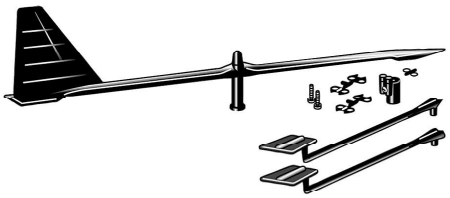

Vindindikator sæt til YHK Hawk antenne.
Pil og vindfløje.

SHYHI Kr. 315,-

Rustfri stål antenne forlænger.

SH4700	(15 cm)	Kr. 220,-
SH4700-1	(30 cm)	kr. 360,-
SH4700-2	(60 cm)	Kr. 695,-

Glasfiber antenne forlænger

SH5228-1	(30cm)	Kr. 525,-
SH5228-2	(60cm)	Kr. 555,-
SH5228-4	(120cm)	Kr. 995,-
SH5228	(240cm)	Kr. 1.370,-

Ekstra pisk antenne m. ACC-158 stik.

SHYWA	(til YWX)	Kr. 525,-
SHYRA	(til YRR)	Kr. 615-
SHYHA	(til YHK)	Kr. 615-

Dæksgennemføring N stik. Komplet.

SHACC105 til RG58 Kr. 370,-
SHACC106 til RG213 Kr. 645,-

Loddefrit stik til YRR, YHK og YWX.

SHACC158 Kr. 95,-

Ekstra kabel med ACC158 stik i den ene ende og PL259 i den anden ende.

SHYCP08 (8m) Kr. 295,-

SHYCP20 (20m) Kr. 350,-

Dæksgennemføring for kabel mellem 6-10mm. Forkromet messing.
SH4184 Kr. 45-

Antennekabel pris pr. meter.

SHRG58	sort (VHF)	Kr. 10,-
SHRG8X	sort (VHF)	Kr. 50,-
SHRG8X	hvid (15m)	Kr. 750,-
SHRG59	sort (TV)	Kr. 10,-
SHRG213	sort (VHF)	Kr. 35,-

Dæksgennemføring i nylon. som afbilledet.
SHACC108 Kr. 385,-

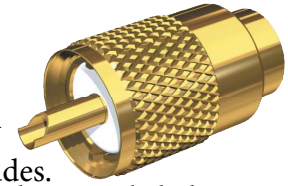

Guldbelagt stik med kabel støtter. Skal loddes.
SHPL-259-G til RG213 kabel
SHPL-259-58-G til RG58 kabel
SHPL-259-8X-G til RG8X kabel
Kr. 120,-

Loddefrit guldbelagt stik. Slip for korrision. Passer til RG58 og 8X kabel.

SHPL-259-CP-G Kr. 110,-

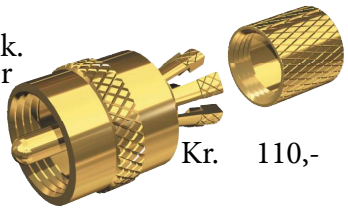

Samlemuffel guldbelagt.

SHPL-258-G Kr. 70,-

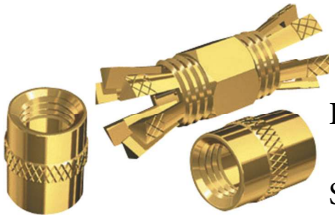

Loddefrit stik til at splejse RG58 kabel. Guldbelagt

SHPL-258-CP-G Kr. 110,-

NYHED!

HM-TS18 VHF Radio Klasse DSC-D m. indbygget GPS, NMEA2000 og Mutifunktions Touch-Display tilbyder helt nye funktionaliteter for en VHF radio.

Radioen har et stort Touch-Display med mulighed for visning af de NMEA2000 data, der er tilgængelige på NMEA2000 netværket. Hvad enten det er visning af motorstatus, vindhastighed eller hvad der ønskes information om, så kan det vises, blot korrekte data er tilgængelige på netværket.

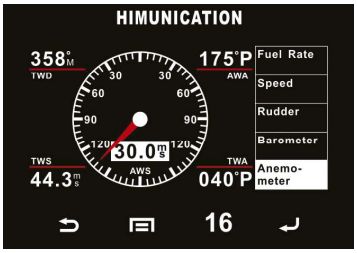

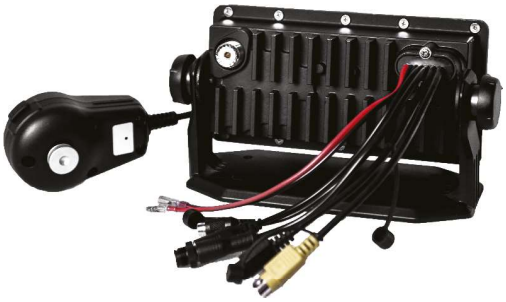

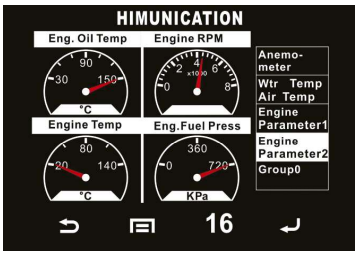

HM-TS18C VHF Radio Klasse DSC-D m. indbygget GPS, NMEA2000 og Mutifunktions Touch-Display tilbyder helt nye funktionaliteter for en VHF radio.
HM-TS18C Kr. 3.295,-

HM-TS18S VHF Radio Klasse DSC-D m. indbygget GPS, AIS modtager, NMEA2000 og Mutifunktions Touch-Display tilbyder helt nye funktionaliteter for en VHF radio.
HM-TS18S Kr. 3.995,-

Kommunikation VHF

Himunication stationær VHF DSC Klasse D. Markedets tyndeste VHF til bøjle og flush montering med stort tydeligt display.

VHF med NMEA 0183
HM-390 Kr. 2.195,-

VHF med NMEA 0183 og 2000
HM-390C Kr. 2.595,-

VHF med AIS modtager, NMEA0183 og NMEA2000
HM-390S Kr. 3.295,-

Blackbox VHF m. DSC Klasse D. Med fuld betjening i håndsættet, og stort display samt slimline blackboks.

VHF med NMEA 0183
HM-380-BB Kr. 2.595,-

VHF med NMEA 0183 og 2000
HM-380C-BB Kr. 2.795,-

VHF med AIS modtager og NMEA 0183 samt 2000
HM-380S-BB Kr. 3.595,-

Ekstra udstyr til HM-390-og HM-380-BB

Smart GPS så VHF virker som en “stand alone” m.h.t DSC. til HM-380x serie
HM-GPS-1 Kr. 495,-

GPS antenne til HM-390x, og HM-TS18x serier
HM-GPS-2 Kr. 375,-

Flush kit til HM-390x, og HM-TS18x serier
HM-TS18-F Kr. 195,-

Ekstra håndsæt til HM-380x, HM-390x.
HM-380-BB-H Kr. 795,-

Y-kabel til to handsæt HM-380x-BB
HM-380-Y Kr. 245,-

Forlænger kabel til HM-380xBB, HM-390x.
HM-BB-3 Kr. 295,-
HM-BB-6 Kr. 395,-
HM-BB-12 Kr. 495,-

Produktserien er Himunication Technologys eget brand, der omfatter et udvalg af deres OEM produkter, hvilke de producerer til bl.a. Radio Ocean, Navicom, GME m.fl.

Efter 15 år udelukkende med at producere OEM produkter for førende udbydere af maritim elektronik, har Himunication nu lanceret deres eget brand, der vil sikre yderst konkurrencedygtige priser indenfor maritime VHF løsninger. Alle Himunication radioer er med ATIS samt er vandtæt IP 67

Bærbar VHF "Float & Flash"
Med 1/5W sendestyrke, 220v bordlader og håndstrop

HM-130	Kr. 1.095,-
12v lader	
HM-130CH	Kr. 145,-

Bærbar VHF m. "Float & Flash"
Med 1/5W sendestyrke, 220v lader og håndstrop

HM-160	Kr. 1.495,-
12v lader	
HM-CH160/360	Kr. 195,-

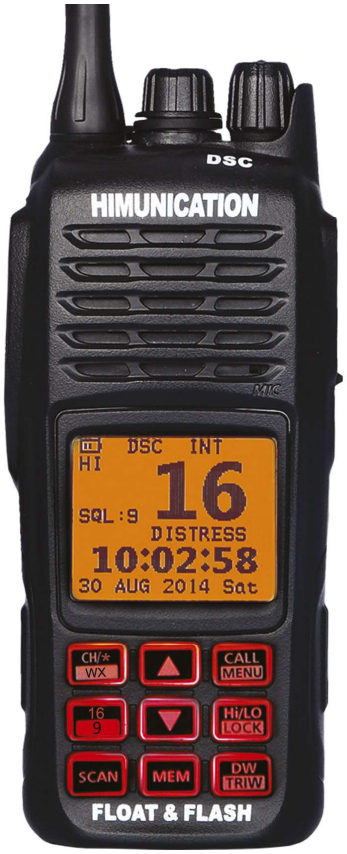

Bærbar VHF DSC klasse D m.GPS
Med 1/5W sendestyrke, 220v lader og håndstrop
Indbygget GPS.

HM-360	Kr. 1.995,-
12v lader	
HM-CH160/360	Kr. 195,-

Ocean Signal GMDSS

SeaSafe V100 GMDSS VHF radio.

SIG-V100-1	Kr. 4.295,-
SIG-V100-2 m. ekstra bat. og lader.	Kr. 5.295,-
SIG-V100-3 m. ekstra bat. lader og multi station.	Kr. 6.895,-

Nødsendere

Ocean Signal tilbyder en vifte af produkter, der giver den kommercielle skibsfart, fiskere og lystsejlere, sikkerhed for at deres udstyr vil arbejde, for og ud over deres forventninger, når behovet er størst.

Ocean Signal produkter opfylder eller overstiger kravene i MED / SOLAS direktivet.

Med den nyeste teknologi til rådighed og opmærksomhed på alle detaljer i fremstillingsprocessen, er Ocean Signal bedst i klassen, og sikrer den højeste standard for kommunikation og sikkerhed til søs.

HUSK INFORMATION TIL KODNING!
Ejer: navn, adresse, telefonnr., email adresse, CPR nr.
Båden: bådnavn, kaldesignal, MMSI nr.
Kontakt i land: 2 kontaktpersoners navn og telefonnr.

(Alle priser er inkl. kodning og registrering)

Ocean Signal E-100/100G. SOLAS EPIRB, 5 år batteri, min 96 timer når aktiveret. Med og uden GPS

SIG-E100	EPIRB u. GPS	Kr. 3.595,-
SIG-E100G	EPRIB m. GPS	Kr. 4.795,-

SIG-LB2E Lithium batteri til E100/G Kr. 1.595,-

Ocean Signal EPIRB E-100/100G float free. I hus med hydrostat for automatisk udløsning.

SIG-E100-A	Uden GPS	Kr. 5.395,-
SIG-E100G-A	Med GPS	Kr. 6.395,-
SIG-HR1E	Hydrostatisk udløser	Kr. 795,-
SIG-ARH100	Float-Free kontainer	Kr. 1.995,-

rescueME EPIRB1 fra Ocean Signal er en SOLAS godkendt EPIRB, der er specielt velegnet til lystsejlere, med imponerende 10 års batterilevetid, der kan udnyttes fuldt af fartøjer som ikke er underlagt regler om periodisk radiosyn. Verdens mest kompakte EPIRB kan ligge i en hånd, den lille størrelse gør det muligt let at opbevare den i et bøjlebeslag, en "Grab Bag" eller i en redningsflåde.

EPIRB1 har et simpelt beskyttelses dæksel over aktiverings knappen, der forhindrer utilsigtet aktivering, men giver mulighed for nem betjening. rescueME EPIRB1 har to kraftige strobelys, der maksimerer synligheden i svagt lys.

Den optrækkelige antenne giver maksimal beskyttelse og minimalt pladsforbrug ved opbevaring.

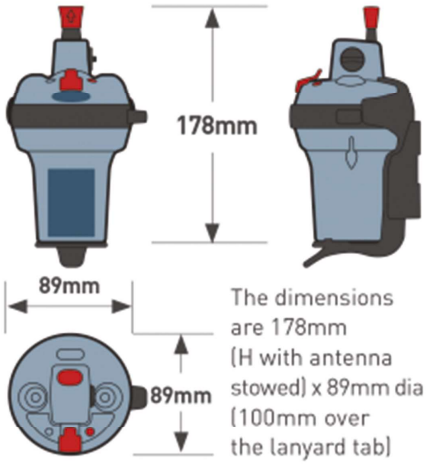

LEVERES KODET OG REGISTRERET HOS SØFARTSSTYRELEN!

SIG-EPIRB1 Kr. 3.695,-

Uanset om du er, på havet, på land, eller i luften giver rescueME PLB1 dig sikkerhed for, at de globale redningstjenester kan nås ved et enkelt tryk på en knap. rescueME PLB1 kan betjenes med en hånd i selv de mest krævende situationer. En simpel fjederbelastet klap dækker aktiveringsknappen for at forhindre utilsigtet aktivering.
RescueME PLB1 arbejder med det eneste officielt anerkendte eftersøgnings og rednings satellitnetværk (drives af Cospas Sarsat) i verden. Dette er finansieret af regeringer verden over og kræver derfor ingen gebyrer for benyttelse af tjenesten.
Når rescueME PLB1 er aktiveret sendes din position og dit ID til en redningscentral via satellitforbindelse. Redningstjenesten tættest på din position orienteres herefter omgående om nødsituationen og underrettes om din aktuelle position for hurtig redningsindsats.

LEVERES KODET OG REGISTRERET HOS SØFARTSSTYRELSEN!

SIG-PLB1 Kr. 2.795,-

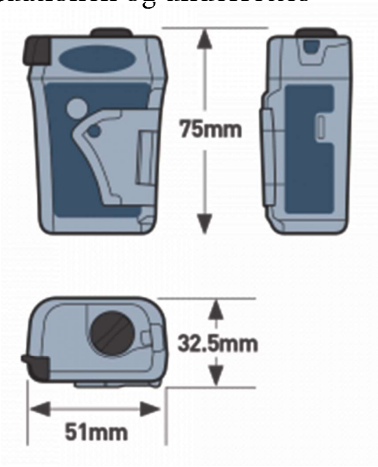

Nødsendere

Verdens mindste personlige lokaliserings AIS MOB (personlig SART) "Mand over board" enhed med integreret DSC nødkald som mulighed til brug i lande hvor dette er tilladt! MOB1 er kompatibel med selv de mest kompakte oppustelige redningsveste. MOB1 er beregnet til at blive installeret i en redningsvest og aktiveres automatisk når redningsvesten oppustes, hvorefter den første nødmelding udsendes inden for 15 sekunder samtidigt med, at det integrerede "strobe lys" sikrer maksimal synlighed i svagt lys. MOB1 kommunikerer med fartøjet, du er blevet adskilt fra og andre fartøjer indenfor ca. 5 NM afhængigt af forholdene. I nødstilfælde har rescueME MOB1 to metoder til hurtigt at kommunikere din position med en nøjagtighed på få meter, tilbage til skibet, plus give visuel indikation via dens indbyggede "strobe lys". Når MOB1 er aktiveret sendes en advarsel til alle AIS modtagere og AIS aktiverede plottere i nærheden. Den integrerede GPS sikrer at en præcis position sendes til din fartøj og eventuelle andre, der kan assistere. For ekstra sikkerhed kan MOB1 aktivere DSC alarmen på skibes VHF, alarmere om situationen til besætning og andre skibe indenfor VHF rækkevidde.
Kompatibilitet: De fleste moderne AIS plottere og VHF klasse D (DSC) opfylder de standarder, der kræves for at modtage MOB transmissioner.

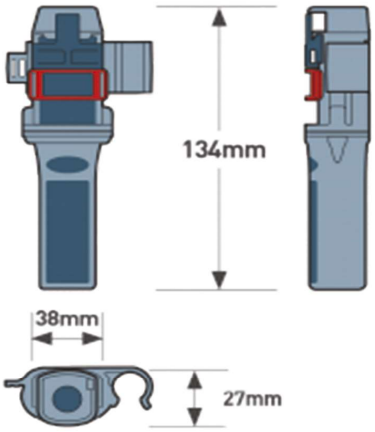

The dimensions are 178mm (H with antenna stowed) x 89mm dia (100mm over the lanyard tab)

SIG-MOB1	Kr. 2.695,-
SIG-LB9M batteri	Kr. 745,-

Ocean Signals AIS Alarm boks er designet til at sikre at i det øjeblik, et AIS MOB eller AIS SART signal modtages, vil en hørbar alarm lyde og hermed sikre, at alle på fartøjet advares om en mulig MOB eller en besætning har behov for redning.
Dens enkle kompakte design samt NMEA 0183 forbindelse gør integrationen af AIS Alarm Box med din AIS modtager og eksisterende netværk enkel og ligetil.
Ocean Signals AIS Alarm Boks kan programmeres af brugeren med op til 10 individuelle MMSI-numre, flere toner til at identificere kilden til AIS-signalet (MOB eller SART) samtidigt er den vandtæt med mulighed for ekstern montering.
SIG-ALARM Kr. 1.795,-

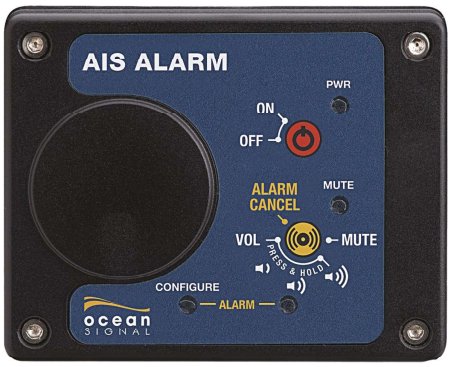

M100 og M100X MSLD (Maritime Survivor Lokalisering Device) fra Ocean Signal er designet til at imødekomme behovet hos det professionelle maritime marked og offshore arbejdere. M100 og M100X kan monteres på en redningsvest eller redningsdragt og vil automatisk aktiveres af redningsvest eller nedsænkning når monteret på dragt. Når aktiveret vil M100 og M100X sende en advarsel til alle AIS-modtagere og AIS aktiverede plottere i nærheden.

M100 og M100X transmittere også et 121,5 MHz pejlesignal udover AIS SART signalet. Den integrerede 66 kanals GPS sikrer en position opdatering hvert minut via AIS. M100X er designet til at imødekomme det europæiske ATEX-direktiv og IECEx godkendelse til brug i zone 2 eksplosive atmosfærer

SIG-M100	Kr. 3.395,-
SIG-M100X (ATEX)	Kr. 5.095,-

SeaSafe V100 GMDSS VHF radio. V100 bærbar VHF radio er altid klar til brug i nødsituationer, uden at skulle fjerne beskyttelse eller lignende. Brugeren af V100 bærbare VHF radio afbrækker enkelt den røde beskyttelses tap, der straks gør radioen klar til brug.

SIG-V100-1 GMDSS VHF	Kr. 4.295,-
SIG-V100-2 m. ekstra bat. og lader	Kr. 5.295,-
SIG-V100-3 m. ekstra bat. lader og station	Kr. 6.895,-
SIG-LB4V Lithium standart batteri V100	Kr. 1.395,-
SIG-RB5V Genopladelig batteri V100 VHF	Kr. 895,-

Ocean Signal Radar SART. sender signal tilbage til radar. Med monterings beslag.

SIG-S100 SART	Kr. 4.695,-
SIG-LB3S Lithium batteri	Kr. 1.295,-

Electronic Distress Flare EDF. rescueME EDF1 er en elektronisk erstatning for pyrotekniske nødblus, der gør opbevaring og forsendelse samt ikke mindst anvendelse sikker, ufarlig og tryg.

SIG-EDF1	Kr. 995,-
SIG-LB10F	Kr. 295,-

em-trak AIS SART100 SART transponder, der sender i min 96 timer. MED/SOLAS certificeret.

ET-SART100	Kr. 3.995,-

Redningsudstyr

Det er slut med at gå på kompromis med sikkerheden! Én MOB+ base med én xFOB er alt du behøver!
MOB+ trådløse dødmandskontakt stopper automatisk motoren hvis du falder overbord eller du bevæger dig længere end 15m væk fra MOB base enheden.
Passagerer kan genstarte med et enkelt tryk og hente den overbordfaldne.

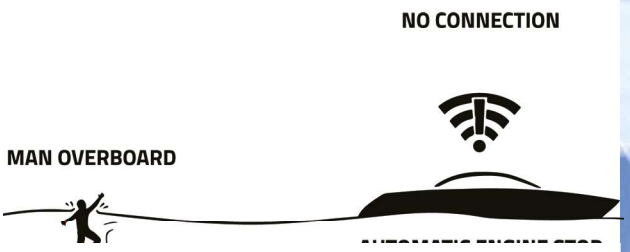

Der kan "parres" hele 4 forskellige MOB enheder til modtageren , hvor den første parret er føren og de næste 3 som alarm enheder for passagerer. MOB+ enheden vil efter 20 timer give en alarm for at blive genaktiveret ellers vil den efter 2 minuter slukke. Dette gør at unødigt forbrug af strøm ungås. IP68 klassificering (vandtæt til 3m) samt et WiMEA® signal, som i princippet er umuligt at forstyrre.

MOB+ STARTPAKKE:
FM-116 Grå Base og multi FOB Kr. 2.095,-

xBAND Armbånd uden xFOB

FM-301 Rød	Kr. 225,-
FM-302 Sort	Kr. 225,-
FM-304 Gul	Kr. 225,-
FM-303 Blå	Kr. 225,-
FM-305 Pink	Kr. 225,-
FM-306 Alaska	Kr. 260,-
FM-303 Atlantic	Kr. 260,-
FM-305 Everglades	Kr. 260,-

xFOB Ekstra FOB fås kun i rød (kan monteres i xBAND eller xTAG)

FM-110 enkelt	Kr. 450,-
FM-117 multi	Kr. 475,-

Multi engine harness. Kobler flere motorer til en MOB+

FM-401 Kr. 295,-

xTAG Nakkestrop til xFOB

FM-307 Kr. 275,-

Duarry 3-personers kyst redningsflåde tilbyder fantastisk sikkerhed med det mest kompakte og lette design. Coastal flåden er ideel til sejlads i kystnært farvand. Den indeholder: en luft pumpe, en kniv, et SOLAS-lys, et flydeanker og 3 stabiliserende balastlommer, der giver perfekt stabilitet selv i større bølger.

På grund af sin lave vægt på 7,8 kg er den meget let at kaste, og det kompakte design gør det muligt at opbevare den i skibets mindste rum.

Redningsflåden opblæses af sig selv på 20 sekunder. En innovativ redningsflåde, der er fremstillet i EU og har plads til 3 personer.

AM-C23 Kr. 7.495,-

Crewsaver®

Crewfit 150N tilbyder unikke funktioner som f.eks. oppustelig hagestøtte. Herudover er redningsvesten let at vedligeholde, servicere og ompakke med velcrolukningssystem.
CS-9201RA Kr. 845,-

Crewfit 150N XD med livsele tilbyder det ultimative inden for avanceret komfort og ydeevne. Fusion 3D-teknologien giver fuldstændig bevægelsesfrihed og sikrer, at redningsvesten forbliver komfortabel selv under lange perioder, mens det unikke design med indbyggede tvilling taljejusteringer gør det nemt at tage på.
CS-9224RA Kr. 1.245,-

Crewsaver Immersionsuit er fuldt godkendt til nuværende SOLAS MED regler. De er lavet af 5mm brandhæmmende neopren for at give god isolering og modstand mod olie, sollys og havvand. Dragten er hurtigt og nem at tage på, og leveres i taske med instruktioner. Alle sømme er med limet og syet søm for at sikre, at de er helt vandtætte. Kritiske områder er tapet for yderligere forstærkning, og fodsålen er forstærket.
CS-8810 Kr. 2.495,-

Redningsudstyr

OLAS "Overboard Location Alert System" systemet benytter Alert og Find teknologi til at skabe et bærbart varslingssystem for besætningssporing og overbord lokalisering.
I en MOB situation vil OLAS give en alarm og registrere bredde- og længdegrad for hændelsen ved hjælp af telefonens eller tablettens GPS.
I tilfælde af, at skipper eller et besætningsmedlem er faldet overbord hjælper OLAS direkte den resterende besætning til en vellykket MOB redning samt kommunikation med redningstjenesterne.

OLAS hjælper til at:

-Sørge for alle besætningsmedlemmer er til stede
-Øge chancen markant for selv-redning i en Mand Over Bord nødsituation
-Klart og præcist videregive relevante oplysninger til kystvagten
-Se levende navigationsdata under sejlads eller kapsejlads

OLAS Tags parres med din smartphone eller tablet og skaber en virtuel livline mellem din telefon / tablet og besætningsmedlemmer, børn, kæledyr eller genstande, såsom en redningskrans eller slæbejolle.

Når den virtuelle livline brydes vil OLAS:

-Afgive en akustisk alarm og lyssignal
-Registere tiden og GPS-positionen, for hvor hændelsen fandt sted, og din aktuelle GPS-position
-Klart illustrere retningen og kurs for at vende tilbage til alarmens GPS position.

OLAS MOB armbånd inkl. app til både IOS og Android. Kan monteres på vesten eller redningskrans/lys.
USE-OLAS Kr. 595,-
USE-OLAS-4 pakke af 4 Kr. 1.995,-

OLAS Float er et vandaktiveret nødlys med indbygget OLAS funktion. Kastes i vandet til den overbord faldene, lyset tændes automatisk og OLAS aktiveres og telefon/ tablet alarmeres.
USE-FLOAT med OLAS funtion Kr. 1.095,-
USE-LIGHT uden OLAS funktion Kr. 895,-

Odeo Flare LED “eVDS” (elektronisk Visual Distress Signal) er sikre og pålidelige alternativer til håndholdte pyrotekniske nødblus.

Odeo Flare viser SOS signalet, som defineret i bilag 4 i “COLLREGS”, samt et kraftigt opmærksomhedsvækkende lys, der dækker hele hemisfæren visende et lys mønster som et traditionelt håndholdt pyroteknisk nødblus.

Odeo Flare er sikkert og let, har høj ydeevne samt er vandtæt. De er enkle at betjene og er designet til at fungere i selv de mest ekstreme miljøer, enten på havet eller på land og i modsætning til pyrotekniske nødblus, kan de transporteres sikkert på fly.

Ingen varme, ingen flammer, ingen risiko
Ingen eksplosive stoffer ved forsendelse eller bortskaffelse
Øget sikkerhed
Lang levetid - nu 8 timer 25% mere end ODEO Mk3
Leveres med sikkerhedsstrop
SAR venligt for luftfartøjer
Ideel til dykning; testet til 50 meter i 1 time
Flyder
Nemt batteribytte
Indeholder nu IR LED til NVG søgning og redning
SOS Signal indbygget
Lille kompakt design (med "Grab-Bag")
Enkel aktivering (med våde eller behandskede hænder)
Dual funktion, herunder "ild"-flimmer og SOS strobe

Odeo Distress flare den ny model som er væsentlig mindre en mk.3. eVDS. LED nød-blus som “brænder” op til 8 timer med 4 AA litium batterier (inkluderet)

OF-DF Kr 995,-

ODEO-Strobe er designet til brug i livreddende situationer som et kollisionsvarselsignal eller til at identificere sin position i en nødsituation. Godkendt i henhold til MED, SOLAS og USCG kravene.
ODEO-Strobe giver et synligt højintensitets flash og et infrarødt signal.
ODEO Strobe har en maksimal lysstyrke på 50cd synlig i over 3 sømil.

Vandtæt til 50m (IP68) i op til 2 dage.

Den er kompakt, letvægts og bruger udskiftelige AA lithium eller alkaliske batterier.
ODEO-Strobe leveres med en velcro-rem for montering på redningsvest eller bælte, så strobelyset er tilgængeligt, når du har brug for det.

OF-OS Kr. 845

Redningsudstyr

Jonbuoy Rescue Sling

OS3050 hard case	kr.	1.695,-
OS3060 soft case	kr.	1.495,-

Jonbuoy sortimentet gør bjærgning af en mand overbord hurtig og nem.
Erstatter bjærgnings midler som hestesko, kranse og bøjer.
Jonbuoy serien er designet til dig, der tænker på plads, design og sikkerhed.
Jonbuoy giver sikreste og letteste tilgang til at løse en MOB situation.

Jonbuoy Danbuoy IOR bøje m. lys

OS2005 hvid boks	kr.	2.395,-
OS2100 sort boks	kr.	3.195,-

Jonbuoy Hestesko

OS3200 blødt etui	kr.	1.345,-
OS3215 hårdt etui	kr.	1.495,-

Jonbuoy Kombi hestesko m. Danbuoy

OS2200 hvid boks	kr.	3.195,-
OS2250 sort boks	kr.	3.995,-

Jonbuoy recovery Module Mk 5.

OS1005 hvid/rør	kr.	7.795,-
OS1015 sort/rør	kr.	8.995,-

KIM rednings stige. Længde 2,4m

OS0125	kr.	795,-

Nødlys for redningskrans

DM-L90	Kr. 275,-
Monteringsbeslag DM-L90-M	Kr. 79,-

Nødlys for Redningskrans

DM-L170	Kr. 195,-

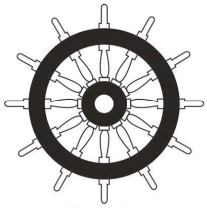

Lys til redningsvest, vand aktiveres, leveres med belteklips samt klips til lufttube på vesten.
DM-W4-A Kr. 180,-

Markus Lifenet Ltd. har specialiseret sig i udvikling og produktion af mand over bord redningssystemer siden 1979. Markus Lifenet har markedsført den anerkendte Markusnet mand over bord redningsteknik i den internationale maritime verden siden 1984.
MS Markus Net er Lloyd's Register / SOLAS type godkendt til brug om bord på dæksbåde, skibe og offshore installationer. Det anbefales og kræves i flere lande. Markus Net er evalueret af MSC og DE committies på IMO under udviklingen af nye krav III-17,1 i SOLAS "mand over bord" redningssystemer på SOLAS skibe. Kravene blev gældende i 2012.

MOB Rednings Stiger. Let at fastgøre til fod liste eller søgelænder. Fremstillet af polyester gjord, pakket i en kompakt hvid PVC taske. 3 fastgørelses RUSTFRI spænder.
Designet så den overbord faldne kan frigøre / udløse MOB stigen fra vandet.

MEL2-170 (for både med 80 cm fra fæstepunkt til vand)	kr. 1.195,-
MEL2-220 (for både med 130 cm fra fæstepunkt til vand)	kr. 1395,-
MEL2-270 (for både med 170 cm fra fæstepunkt til vand)	kr. 1..695,-
MEL2-320 (for både med 220 cm fra fæstepunkt til vand)	kr. 1.995,-

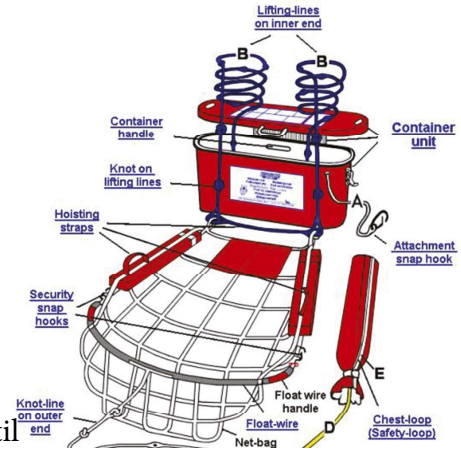

Markus Lifenet producerer det anerkendte mand over bord Markusnet til brug om bord på dæksbåde, skibe og offshore installationer.
Det anbefales og kræves i flere lande.
Markusnet SOLAS - L.R. Type approved

Markusnet MS.10 Max 10m height	nr. 1151000	kr. 13.495,-
Markusnet MS.20 Max 20m height	nr. 1152000	kr. 14.995,-
Markusnet MS.30 Max 30m height	nr. 1153000	kr. 16.495,-
Markusnet MS.40 Max 40m height	nr. 1154000	kr. 17.995,-

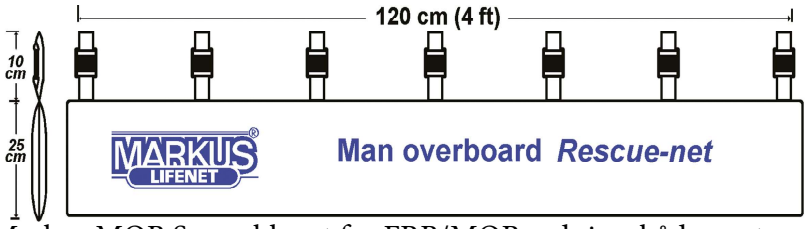

Markus MOB Scramblenet for FRB/MOB redningsbåde er et mobilt letvægts redningssystem til dæksbåde, RIB's og offshore installationer med enten rækværk eller andet egnet fastgøringspunkt på ræling, der hvor det skal bruges. Vejer kun 1/6 af andre rednings net.

Varenr.	Bredde:	Længde:	
SCN6-200	120cm	200cm	kr. 9.895,-
SCN6-250	120cm	250cm	kr. 10.895,-

Markus SCN Scramble Net fås i længder op til 4m Spørg for pris

Mere end 80 års kompasudvikling gør SILVA til et sikkert valg af kompas! SILVA opfandt allerede i 1933 det væskefyldte kompas.
SILVA kompasser er det foretrukne valg for sejlere over hele verden.
Når hav skal passeres viser SILVA vejen.
Alle SILVA kompasser er gennemtestet og kendt for kvalitet og pålidelighed.

C58. Silva 58 er et meget kompakt, robust og lille kompas med Ø 58 mm, med indbygget belysning og kompensator. Det ideelle kompas til mindre både. Velegnet til fast eller aftagelig montering. Med flere monteringsplader (én medfølger) kan du nemt flytte dit kompas mellem forskellige fartøj eller mellem forskellige steder på din båd.

SV-C58 Kr. 545,-

58 Kayak er kajakkens bedste ven! Der er ikke noget bedre valg for den seriøse kajakroer. Det er lille, let og har en unik vedhæftningsløsning udviklet til kajakker. Elastikstropper med clips vedhæftes nemt til kajakkens dæk linjer, uden noget behov for at bore i dækket og holder kompasset på plads under alle forhold.

SV-58-K Kr. 545,-

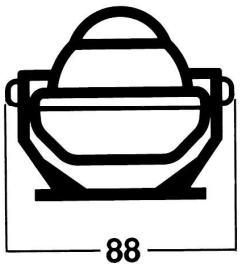

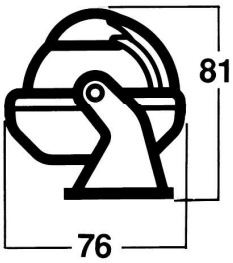

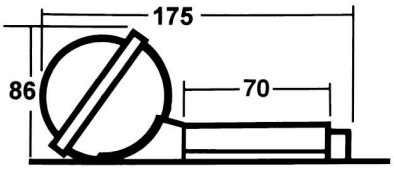

Silva 70UN/70UNE er et universalkompas, der kan monteres i alle vinkler ombord. Kompasset kan tages ud af holderen og bruges som pejlekompas, eller tages med hjem for at undgå evt. tyveri. 360° hvid kompasskala, 40° styrestreg. Passer til alle småbåde, ideelt som ekstra kompas. Med hoved kompasskala på den vandrette del og til direkte aflæsning på den lodrette kant. 70UN/70UNE er ideel til både med såvel en siddende eller en stående rorsmand. Den buede styrestreg muliggør hurtig og klar aflæsning uden fejl. Hvis kompasset falder i vandet - flyder det! 70UNE har udover alle de unikke egenskaber som 70UN, også indbygget diodebelysning der forsynes med strøm fra 2 batterier. Vandtæt kontakt.

SV-70UN sort Kr. 760,- SV-70UNE hvid m/lys Kr. 995,-

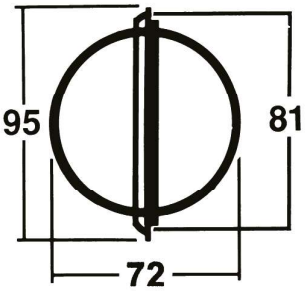

Silva 70P og 100P er kompasser, der kan skot- eller planmonteres, designet til sejlere, som kræver absolut nøjagtighed og en stabil kompasrose under alle forhold. Den kompakte størrelse gør det enkelt at montere enten i skot eller i instrumentbord. Monteres i valgfri vinkel fra vertikalt til 30° hældning. Den buede styrestreg muliggør hurtig og klar aflæsning på et øjeblik uden fejl. Med en stor kompasskala på den vandrette flade og til direkte læsning på den lodrette kant.

70P er også ideel til havkajakker.

SV-70P Kr. 760,-
SV-100P Kr. 995,-

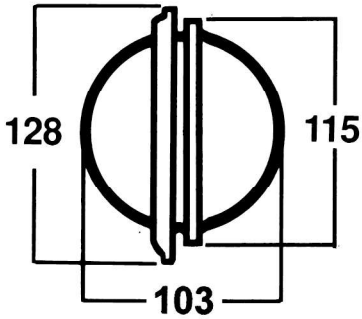

Kompas

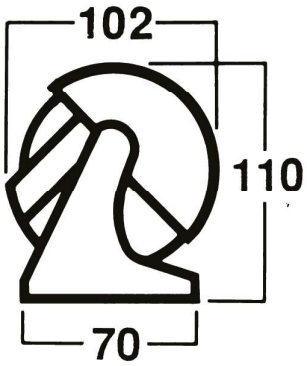

Silva 70NBC / FBC kompas har robust fæste, der giver kompasset utallige monteringsalternativer. 70NBC / FBC er et kompas for lystsejlere, der ønsker ekstraordinær kompasstabilitet under alle forhold. Den kegleformede, no-spin-kompas rose er stort set upåvirket af båd hastighed og motor vibrationer. Kompasset har en stor styreskala på den vandrette del og er til direkte aflæsning på den lodrette kant, hvilket gør det ideel til både med en siddende eller en stående rorsmand. Den integrerede belysning i det justerbare beskyttelsesdæksel gør nat navigation lettere. Med den indbyggede kompensator kan du justere kompasset, hvis det forstyrres af deviation.
70NBC / FBC leveres med to forskellige monteringsmuligheder, der gør det muligt at montere kompasset i et beslag på flere vinkler eller som "flush"/skotmontering i enhver vinkel.
SV-70-NBC/FBC Kr. 1.225,-

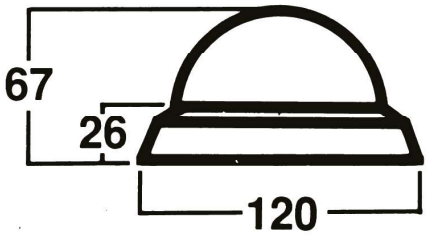

Silva 85/85E Kompas er et praktisk lille flushkompas til mindre motor og sejlbåde. Den klare kompasskala og hurtige læsbarhed gør dette kompas perfekt til at navigere med i høj hastighed. Det flade bunddesign muliggør "flush" installation uden store huller i båden. Silva 85 har 45 graders styrestreger og hukommelsesring for indstilling af ønsket kurs. Silva 85E har integreret belysning som gør det egnet til nat navigation.

SV-85 Kr. 570,- SV-85E Kr. 645,-

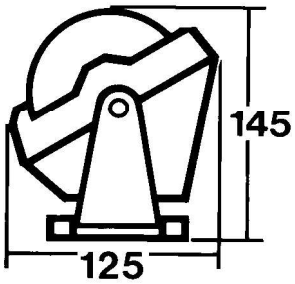

Silva 100BC kompasset er velegnet til fast eller aftagelig montering også under loftet. Med lys og kompensator.
SV-100BC Kr. 1.345,-

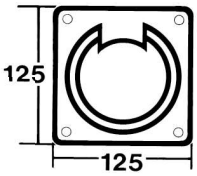

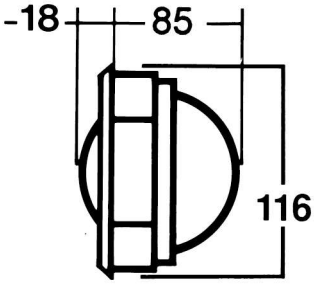

Silva 100B/H er et skot monteret kompas, designet til sejlbåde og sejlere, der kræver absolut nøjagtighed og en stabil kompasrose under alle forhold samt krængningsvinkler.

Kompaskuplen stikker kun 18 mm ud fra skottet. Kompasset er udstyret med krængningsmåler, belysning og mulighed for at kompensere for magnetisk forstyrrelse.

SV-100B/H Kr. 1.295,-

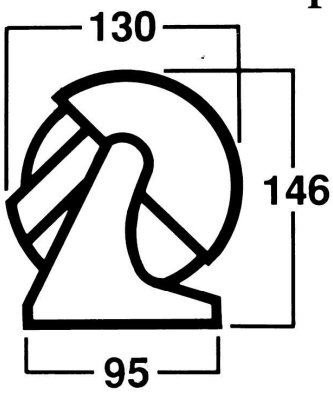

Silva 100NB kompas med nathus er velegnet til fast eller aftagelig montering i mange vinkler.
100NBC / FBC kan leveres med to forskellige monteringsmuligheder, der gør det muligt at montere kompasset i et bøjlebeslag i mange vinkler eller som "flush"/skot montering i mange vinkler.
Udrustet med visir, indbygget belysning og en ekstremt stabil befæstelse.
Dette kompas er ideelt til både med såvel en siddende eller en stående rorsmand.
Kompasset er udstyret med indbygget belysning i den justerbare beskyttelseshætte, tre styrerlinjer for nem aflæsning i flere vinkler samt komensator.

SV-100NBC/FBC Kr. 1.525,-

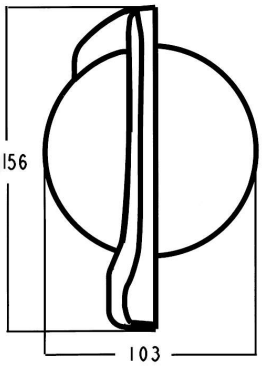

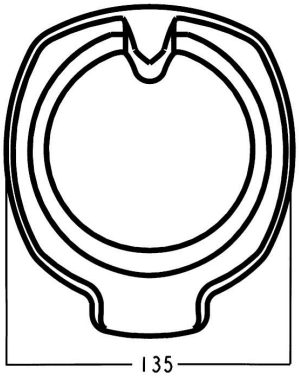

Silva 102B/H Challenger er et skot monteret kompas, designet til sejlbåde og sejlere, der kræver absolut nøjagtighed og en stabil kompasrose under alle forhold samt krængningsvinkler. Kompasset er forsynet med store letaflæselige tal og 45° styrrestreger for let aflæsning fra siden.
Kompaskuplen stikker kun 56mm ud fra skottet.
Kompasset er udstyret med krængningsmåler, belysning og mulighed for at kompensere for magnetisk forstyrrelse samt leveres med såvel sort og hvidt front.

SV-102B/H Kr. 1.245,-

Silva 103RE (Racing Elite) er et dobbeltskala kompas, der tillader sejlere at aflæse den egentlige kurs på såvel styrbord og bagbord halse samt fra rorsmandens normale position.
Den dobbelte skala er inddelt i en grøn (styrbord) og en rød (bagbord) skala hvor tallene svarer til bagbord og styrbord halse da skalaerne er offset med +/- 40 ° fra top skalaen. På den måde behøver du kun at huske ét tal.

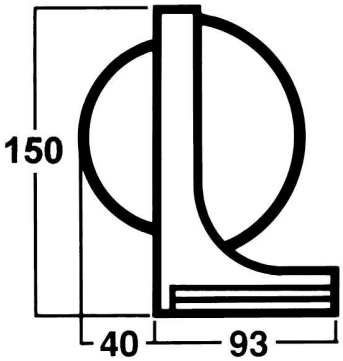

Dette er en stor fordel på trekantsbane sejlads, hvor sejleren er nødt til at se efter vind skift, snarere end den faktiske kurs. Den øverste skala gør det også muligt at fortage kurs aflæsning på lænseren eller kontrollere startlinjens position.
Alt dette gør 103RE perfekt til jolle racing.
SV-103RE Kr. 1.370,-

Kompas

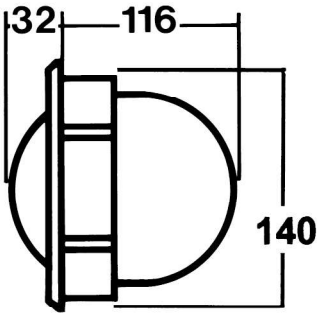

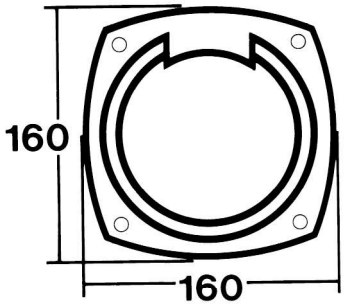

Silva 125B/H er et skot monteret kompas, der er designet til sejlbåde og sejlere, som kræver absolut nøjagtighed og en stabil kompasrose under alle forhold samt krængninger.
Den store kompasskala på den vandrette del og til direkte aflæsning på den lodrette kant gør kompasset ideelt til både med såvel en siddende eller stående rorsmand. Med den tydelige krængnings skala kan du nemt holde styr på bådens krængningsvinkel.
Kompasset er også udstyret med indbygget belysning, der gør nat navigation lettere. De tre styre streger tillader også aflæsning fra siden eller fra et sted ved siden af styrepladsen.
SV-125B/H Kr. 1.895,-

Silva 125FTC kompas er designet til både og sejlere, der kræver absolut nøjagtighed og en stabil kompasrose under alle forhold og krængninger.
Det er planforsænket, med en synlig skala på 125 mm og en kardansk ophængt vugge. Kompensator giver muligheden for at kompensere for magnetisk forstyrrelse og integreret belysning i det justerbare beskyttelses dæksel for ideelt nattesyn og styrerstreger, der forbliver lodret selv i hård sø. Den forhøjede centernål eliminerer fejlaflæsning og letter styring fra siden af kompasset.

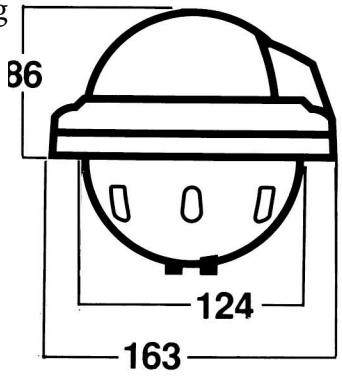

SV-125FTC Kr. 2.195,-

Silva 125T piedestal kompas er designet til både og sejlere, der kræver absolut nøjagtighed og en stabil kompasrose under alle forhold og krængninger.
Det er planforsænket i piedestal, med en synlig skala på 125 mm og en kardansk ophængt vugge.

Kompensator giver muligheden for at kompensere for magnetisk forstyrrelse og integreret belysning i det justerbare beskyttelses dæksel for ideelt nattesyn og styrerstreger, der forbliver lodret selv i hård sø. Den forhøjede centernål eliminerer fejlaflæsning og letter styring fra siden af kompasset.

SV-125T Kr. 2.595,-

Autonautic Bøjlekompas C8-0025 85mm SOLAS godkendt
Et moderne og stilfuldt bøjlemonteret motor- eller sejlbådkompas til montering på vandret, lodret eller loftmontering. Rosestørrelse: 85 mm. Kort skala: 5,0 grader. Krængningsmåler. Belysning: 12v. Garanti: 5 år.

AI-C8-0025 Kr. 1.395,-

Autonautic Bøjlekompas C8-0027 100mm SOLAS godkendt
Autonautic C8-0027 er et moderne og stilfuldt bøjlemonteret motor- eller sejlbådkompas til montering på vandret, lodret eller loftmontering. Rosestørrelse: 100mm. Kort skala: 5,0 grader. Krængningsmåler.
Belysning: 12 V. Garanti: 5 år

AI-C8-0027 Kr. 2.495,-

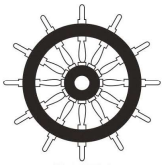

Autonautic Piedestalkompas CHE-0074 140mm SOLAS godkendt.
Autonautic CHE-0074 er et stilfuldt piedestal kompas til motor- og sejlbåde, for montering på vandret overflade inklusiv beskyttelsedæksel.
Rose størrelse: 140 mm.
Skala: Hver 2,5 grader.
Belysning: 12-24v.
Garanti: 5 år
AI-CHE-0074 Kr. 4.195,-

Autonautic V-Finder er et moderne håndholdt kompas med et rent, ergonomisk design. Kompasset har hukommelses ring, 30° synsfelt, flourserende skive, røde sigtelinjer og vejer kun 90g.
Belysning: 12-24v.
Garanti: 5 år
V-FINDER Kr. 995,-

Kompas (SOLAS)

Autonautic Piedestalkompas CHE-0077 140mm til stålbåde SOLAS godkendt
Autonautic CHE-0077 kompas med indbygget kompensator er specielt designet til stålskibe, inklusiv beskyttelsedæksel. Rosestørrelse: 140 mm. Kort skala: Hver 2,5 grad. Belysning: 12-24v. Garanti: 5 år
AI-CHE-0077 Kr. 7.395,-

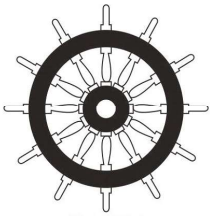

Autonautic Bøjlekompas C20-00137 125mm klasse A SOLAS godkendt
Et moderne professionelt udformet bøjlemonteret SOLAS godkendt klasse A kompas. Rosestørrelse: 125 mm. Kort skala: Hver 1,0 grader. Belysning: Valgfri. Azimutring / Sightningvinger: Valgfrit. Quadrantal correctors: Valgfrit. NMEA0183 mulighed. Garanti: 10 år.
AI-C20-00137 Kr. 9.395,-

Autonautic Bøjlekompas C20-00138 125mm klasse A SOLAS godkendt
Et moderne professionelt udformet bøjlemonteret SOLAS godkendt klasse A kompas med kompensatorer til brug i stålfartøjer. Rosestørrelse: 125 mm. Rose Type: Flad. Kort skala: Hver 1,0 grader. Belysning: Valgfri. Azimutring / Sightningvinger: Valgfrit. Quadrantal correctors: indbygget. NMEA0183 mulighed.
Garanti: 10 år

AI-C20-00138 Kr. 11.295,-

Silva Seal 7 x 50 marinekikkert er nitrogen fyldt og 100% vandtæt IPX7. Den er udstyret med BAK 4 optik samt flyderem og har et synsfelt på 115m ved 1000m

SV-SEAL blå Kr. 2.195,-

Silva Hawk 10 x 42 naturkikkert er nitrogen flydt og 100% Vandtæt IPX7. Den har BAK 4 optik og gummibeligning og har et synsfelt på 101m ved 1000m.

SV-HAWK grøn Kr. 2.595,-

Silva Fox 8 x 42 "allround" kikkert der er 100% vandtæt IPX7 og udstyret med BAK 4 optik og gummibeligning samt har et synsfelt på 131m ved 1000m

SV-FOX orange Kr. 2.995,-

Silva Ranger er pejlekompas fyldt med lækre features. Der er indbygget måleskala til kort på 1:25.000 og 1:50.000, forstørrelsesglas og en aftagelig sikkerhedsstrop, som er fastgjort til kompasset.
SV-CR 37461 Kr. 228,-

Silva ranger S pejlekompas m. spejl har DryFlex grip, som holder kompasset på plads. DryFlex kompasrose, deklinationskala, og selvlysende kompasnål samt at basispladen kommer med flere måleenheder, 1:25k og 1:50k i både mm og tommer med aftagelig snor samt selvlysende markeringer.
SV-CR-S 37467 Kr. 345,-

Silva's clinometer er den originale krængningsmåler, fremstillet i stilrent og enkelt design.

SV-CLINE Kr. 175,-

Lys og Lamper

Silva Topo er en lille letvægts lommelygte, der er robust med 20 Lumen lystyrke og 20 meter lysstråle. Lygten har et slidstærkt CNC aluminiumshus med håndvenligt greb og anti-rul design. Den medfølgende karabinhage gør den nem at fæstes på din taske, bælte eller nøglering hvis du ikke vil have den i lommen. Den bruger et enkelt AAA batteri og er meget nem at bruge. Topo er en troværdig følgesvend hvor som helst du går, og er altid klar i mørke situationer.

Overblik:
- Handy: Lille og let i lommen
- Strømkilde: 1 x AAA batteri, der giver 3 timers brændtid ved 20 grader
- Holdbar: Robust CNC aluminiumhus
- Design: Anti-Rul design med håndvenligt greb, bliver på plads på en ujævn overflade.

SV-Topo Kr. 105,-

Silva Topo X er en fantastisk lille følgesvend, du kan have i lommen så den altid er indenfor rækkevidde, når du har brug for lys. Lygten har orange kortlæsnings indstilling og er IPX5 vandtæt så den klarer al slags vejr. Lommelygten er vandtæt og har et solidt CNC aluminiumshus med anti-rulle-design, så den er en god følgesvend under daglige eller natlige udfordringer. Lygten har 20 Lumen lystyrke og 15 meter lysstråle, samt et orange lys, der er perfekt til kort- eller instruktionslæsning. Den kører på et enkelt AAA-batteri, hvilket gør det nemt at forlænge brændtiden ved blot at medbringe ekstra batterier.

Handy: Lille og let i lommen. Lysindstillinger: Hvidt søgelys og orange lys optimeret til læsning af kort / instruktioner. Robust CNC aluminiumhus. Anti-Rul design med håndvenligt greb, bliver på plads på en ujævn overflade. Brændetid er 3 timer med hvidlys og 5 timer med orangelys ved 20 grader.

SV-Topo-X Kr. 160,-

Silva Spotter serie er en mellemstor lommelygte, der ligger fint i hånden. Den er holdbar og giver hele 300 Lumen lysstyrke samt mulighed for orange lys til læsning af kort eller instruktioner. Lygten har et solidt CNC aluminiumshus, som tåler selv de hårdeste forhold. Spotter er fuldt IPX7 vandtæt, med en stor afbryder, der er let at betjene med en hånd, også med handsker på. Vandtæt: IPX7-standarden; kan nedsænkes i vand i op til 30 minutter i en dybde på 1 meter. Hvidt og Orange Lys: Det orange lys er optimalt til læsning af kort / instruktioner. ANTI-ROLL design: Håndvenlige overflader, der bliver på plads på en ujævn overflade.

SV-SPOTTER med 2 x AA batterier, som giver op til 4 timers brændtid. Kr. 325,-

SV-SPOTTER-RC med genopladeligt 1600mAh-batteri, som giver op til 15 timers brændtid. Kr. 475,-

SILVA SEEKER RC lommelygte er en robust og pålidelig stavlygte på 220 mm med hele 700 lumen lysstyrke. Lygten har solidt håndvenligt CNC aluminiumhus og antirul design, der bliver på plads på en ujævn overflade og så kan den stå selv så dine hænder kan holdes fri. Seeker RC er vandtæt efter IPX7-standarden så den kan nedsænkes i vand i op til 30 minutter på en dybde på 1 meter. Dette er den mest kraftfulde lommelygte i SILVA sortimentet. Det er slidstærk, fuldt vandtæt, USB genopladeligt - og lysstærk. En perfekt følgesvend, når du har store krav til din lommelygte. Det greb venlige anti-roll design sikrer, at den forbliver på plads på ujævne overflader, og den store kontakt gør den nem at betjene med en hånd, selv med handsker på. Med det genopladelige USB-batteri kan den oplades igen og igen. Så hvis du leder efter en stærk, holdbar og troværdig følgesvend til at lede dig igennem alle slags mørke udfordringer, så behøver du ikke søge længere. Brændtid fra 8 til 30 timer ved 20 grader.

SV-Seeker-RC Kr. 625,-

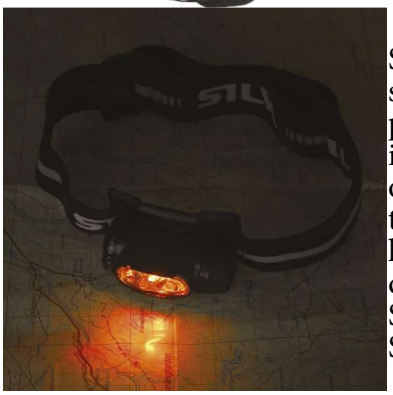

Silva pandelamper er fremstillet til at modstå selv de hårdeste betingelser, og så er helt vandtæt i henhold til IPX7. Den kompakte størrelse gør den til en perfekt ledsager til sejlads, fiskeri, jagt og camping. Pandelamper kan også indstilles til at lyse rødt eller orange. Det røde lys for at bevare nattesyn og det orange lys er ideelt til detaljeret kortlæsning i mørke uden at forstyrre nattesynet. En stor tænd / sluk knap gør pandelampen nem at betjene selv med handsker på. Den leveres med hjelmklip, der også fungerer som bælteklip, hvis du ønsker at påhæfte lampen andre steder.

SV-EXPLORE-2	60 lumen	Kr. 495,-
SV-EXPLORE-2X	250 lumen	Kr. 695,-

Radar reflektor

Echomax er den bedst kendte producent af radarreflektorer i verden.
Fra i starten at levere til primært lystfartøjer, bliver Echomax produkterne nu benyttet af førende bøje producenter i Europa og så langt væk som Australien, Port-og Harbour Authorities samt mange søværn, herunder den danske, engelske og amerikanske flåde.
EchoMax er den eneste producent af SOLAS godkendte radarreflektorer til mindre arbejdsbåde, FRB's og lystbåde. De værdifulde erfaringer Echomax har, gør at vi kan tilbyde tjenesteydelser indenfor et bredt felt i den maritime branche.
Echomax radar reflektorer var obligatorisk for alle deltagere i Golden Globe 2018 kapsejlads!

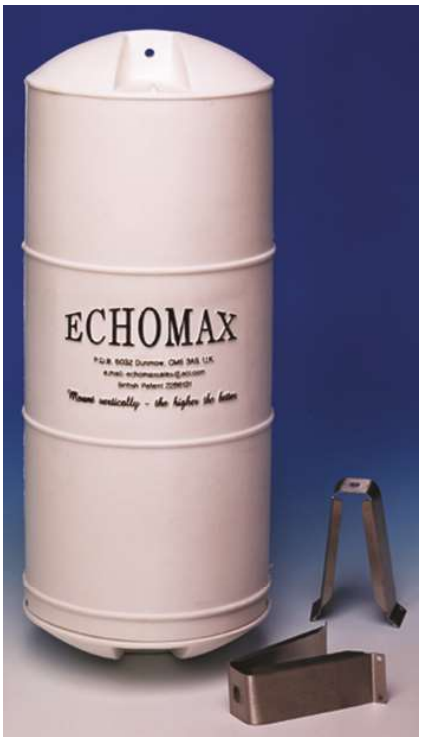

Echomax 180. Passiv radar reflektor på 8m². 478 x 197 mm.

EM-180	Kr. 1.295,-
EM-180MB mastebeslag	Kr. 395,-

Echomax 230. Passiv radar reflektor på 24m². SOLAS godkendt.
Mål: 610 x 245mm.

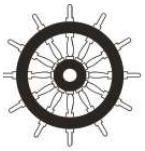

EM-230	Kr. 1.595,-
EM-230BR passer til Blipper beslag.	Kr. 1.595,-
EM-230MB mastebeslag	Kr. 395,-

Echomax 305 PE. Passiv radar reflektor på 62m². 720 x 338 mm
EM-305PE Kr. 2.795,-

Echomax Active radar reflektor forstærker med et minimalt strømforbrug på kun 23mA ved stand by og meget høj X og S-bånd refleksion mange gange højre end den nye ISO 8729-2 standard. Unik visuel indikation af S eller X Band Radar.
Active radar reflektor forstærker og returnerer radarsignaler, og disse kraftige svar øger synligheden markant og forbedrer dit fartøjs radartværsnit og hjælper hermed at advare andre fartøjer om din position i dårlig sigtbarhed, og dermed reduceres risiko for kollision.

Echomax Activ-X enkelt bånd og XS dobbelt bånd radarreflektor.

EM-A-X x-bånd radar reflektor	Kr. 5.995,-
EM-A-XS x og s bånd radar reflektor	Kr. 8.995,-
EM-AMB maste beslag til x-bånd radar reflektor	Kr. 795,-
EM-AMB maste beslag til x-s-bånd radar reflektor	Kr. 795,-

Echomax 230i. Oppustlig radar reflektor på 25m²

EM-230i Kr. 1.295,-

Echomax 230 Basemount. Passiv reflektor på 20m². Ideal til RIB's.

EM-230BM
Kr. 1.595,-
EM-230BMDB
Dæksbeslag
Kr. 1.695,-

Echomax A03i
Oppustlig radar reflektor. SOLAS godkendt til redningsflåde.

EM-A03i Kr. 1.095,-

Envirotxt trådløs fjernbetjent sensor med mange funktioner, der kan bruges til temperatur alarmering, strømsvigt alarmering og indsamling af temperaturdata.
Envirotxt er en helt trådløs M2M-enhed, der kun kræver strøm.

Thermotxt fjernbetjent temperaturkontrol, der giver brugeren mulighed for at tænde / slukke for strømtilførelse og således styre enheder eksternt ved temperatur (brugerdefinerede temperaturtærskler), og sende strømsvigt alarm.
Thermotxt er en helt trådløs M2M-enhed, der kun kræver strøm.

De benytter begge GSM-netværket til at kommunikere og kan generere flere alarmer.

Envirotxt

TV-E-001 Kr. 995,-

Thermotxt

TV-T-001 Kr. 1.495,-

Watching Man er en overvågnings alarm som bruger GSM systemet. Første års abonnement er inkl. i prisen og dækker hele Europa. Alt overvåges gennem computer eller app (android, iOS) begge på dansk. Begge modeller overvåger: position, geofence, batteri niveau, samt landstrøm.

Basic model. Tracker din båd, justerbar geofence fra 20 til 185 meter, batteri niveau, landstrøm. Gemmer ruter hvis den kommer ud af GSM dækning.
Kan have op til 15 sensorer.

MI-E-1120 Kr. 5.995,-

Ekstra trådløse sensorer:

Dør/luge kontakt
MI-E-1875 Kr. 595,-

Infrarød sensor (bevægelse)
MI-E-1876 Kr. 895,-

Motor temp
MI-E-1885 Kr. 895,-

Vand niveau
MI-E-1886 Kr. 995,-

Pro model. Tracker din båd, justerbar geofence fra 20 til 185 meter, batteri niveau, landstrøm. Gemmer ruter hvis den kommer ud af GSM dækning. Den har 4 sensorer, infrarød PIR som overvåger bevægelse i båden, magnetisk dør/luge kontakt, motor temperatur (kan udvides til to) samt vand sensor til sumpen af båden. Alle sensorer er trådløse så montering er en leg.
Kan have op til 15 sensorer.

MI-E-1420 Kr. 8.995,-

Alternativ energi

Silentwind producerer en vifte af kvalitetsprodukter, der omfatter vindgeneratorer, ”Power-Blades”, vind/sol kombinationskit, monterings systemer samt tilbehør. Silentwinds lydsvage vindgeneratorer bruges til maritime samt landbaserede installationer, ”Off-Grid” eller nettilsluttet. Vi leverer løsninger til mange forskellige installationer på såvel sejlbåde, campingvogne og autocampere, fritidskøretøjer, fjerntliggende huse og hytter (f.eks. sommerhuse og bjerghytter), telekommunikation, militær, målestationer, vandpumper, landbrugs-, CCTV kameraer, skiltning og signalering.

Silentwind har tredive års erfaring og know-how gennem arbejdet med små vindmøller på maritime installationer under særlig vanskelige forhold, især på den portugisiske kyst og i atlantoverfarter. Første aktivitet indenfor vindmølle branchen var udviklingen af støjsvage rotorblade fremstillet af 100% kulfiber materiale, hånd lamineret og UV resistent. “Power-Blades” kom på markedet i 2008 som reservedel til en vindgenerator, der er velkendt som meget støjende. På grund af deres store succes, besluttedes det at udvikle og fremstille en egen vindgenerator.

Hybrid regulator med alle funktioner også til at stoppe din vindgenerator.

SW-006	Kr. 3.695,-
Mast (3 delt) SW-001	Kr. 2.195,-
Monterings kit SW-002	Kr. 3.395,-

400w vindgenerator komplet med hybrid regulator, hvor man kan tilkoble op til 400 w sol paneler.

Startvind 2M/S

SW-400-12	12v	Kr. 13.495,-
SW-400-24	24v	Kr. 13.995,-
SW-400-48	48v	Kr. 14.295,-

Ekstra Power bladsæt SW-003	Kr. 3.395,-
Holder til blade SW-004	Kr. 695,-
Nosecone SW-005	Kr. 295,-

”ActiveSOL” fleksible solpaneler fra XDISC giver dig frihed og komfort på farten ved brug af en naturlig energikilde! Gør dig selv uafhængig af eksterne strømkilder med en økonomisk og miljøvenlig løsning så du altid har batterierne fyldt med energi, når du skal bruge dem.

”ActiveSOL” er fremstillet i robust og vejrbestandig kvalitet, der overholder eller overstiger europæiske standarder hvorfor de er velegnede til brug i maritime miljøer hvor holdbarheden sættes på prøve. Installering kan foretages med epoxylim på lige samt buede overflader og kan evt. suppleres med skruer for maksimal vedhæftning. Panelerne tåler at betrædes hvilket gør valg af placering alsidigt.

Egenskaber:
- Vejrbestandige
- Robuste
- IP65 klassificeret
- Monteret på fiberlamineret polyester underlag
- Enkle at installere uden borede huller
- Kan anvendes overalt
- Mobile
- Lette og tynde

- Praktisk anvendelse

I løbet af en dag, kan et 75w solpanel producere op til 343wh, hvilket er tilstrækkelig energi til at drive f.eks.:
- En 20w LED pære i 16,5 timer
- Koge 3 liter vand
- 61,5 arbejdstimer med en elektrisk barbermaskine (5,4w)
- Et 18,5 “LED TV (12v / 18w) i 18 timer
- En mobil radio med CD afspiller (12w) i 27 timer
- Oplade et batteri med 27,5Ah i 12v installationer
- Oplade 60 stk. iPhone 5s (batteri 1440 mAh, 5,45w)

LIGHT

36 watt Activesol light, Mål 356 X 823 mm, 0,81 kg. Poly.
XD-ASOLL-36P Kr. 1.995,-

72 watt Activesol light, Mål 668 X 834 mm, 1,35 kg. Poly.
XD-ASOLL-72P Kr. 2.495,-

90 watt Activesol light, Mål 520 x 1275 mm, 1,6 kr. Mono.
XD-ASOLL-90M Kr. 3.995,-

150 watt Activesol light, Mål 708 x 1555 mm, 2,45 kg. Poly.
XD-ASOLL-150P Kr. 4.495,-

ULTRA

36 watt Activesol Ultra 341 x 775 mm, 1,01 kg. Poly.
XD-ASOLU-36P Kr. 4.195,-

72 watt Activesol Ultra, Mål 653 x 785 mm, 1,96 kg. Poly.
XD-ASOLU-72P Kr. 4.995,-

90 watt Activesol Ultra, Mål 500 x 1190 mm, 2,30 kg. Mono
XD-ASOLU-90M Kr. 5.195 ,-

150 watt Activesol Ultra, Mål 675 x 1495 mm, 4,00 kg. Poly
XD-ASOLU-150P Kr. 6.595,-

Brandslukning

Sea-Fire er førende indenfor brandsluknings materiel på det globale marked.
Sea-Fire benytter det banebrydende slukningsmiddel, ”NOVEC1230 ™”.
NOVEC1230 ™, med nedbrydningstid på bare 5 dage, er uskadeligt for elektronisk udstyr samt mennesker og derfor fremtidens valg af slukningsmiddel til alle installationer.
Programmet omfatter alle nødvendige komponenter fra alarmsensorer, alarmpaneler til motor nedsluknings kontroller samt pre- og speciel designede sluknings anlæg.
Brandsluknings materiel til motorrum, pantry, server-rum og vindmøller eller andet hvor værdier skal sikres i tilfælde af brand, leveres i enkle og let monterede løsninger.
Vi hjælper gerne med at beregne og specificere komplette sluknings anlæg til alle installationer, i henhold til gældende regler.

Sea-Fire NFG Novec 1230 automatisk brandslukker:

Varenr	Motorrums fritluft	Mål	Pris	
NFG 25 A	0.7 m^3	127 x 323 mm	Kr.	2.795,-
NFG 50 A	1,4 m^3	127 x 478 mm	Kr.	3.795,-
NFG 75 A	2,1 m^3	127 x 478 mm	Kr.	4.495,-
NFG 100 A	2,8 m^3	132 x 483 mm	Kr.	5.795,-
NFG 125 A	3,5 m^3	145 x 523 mm	Kr.	6.995,-
NFG 150 A	4,2 m^3	145 x 523 mm	Kr.	7.695,-
NFG 175 A	5,0 m^3	145 x 523 mm	Kr.	8.295,-
NFG 200 A	5,7 m^3	145 x 523 mm	Kr.	8.995,-

Sea-Fire NFG Novec 1230 automatisk/manuel brandslukker:

NFG 25 M	0.7 m^3	127 x 323 mm	Kr.	3.395,-
NFG 50 M	1,4 m^3	127 x 478 mm	Kr.	4.495,-
NFG 75 M	2,1 m^3	127 x 478 mm	Kr.	5.195,-
NFG 100 M	2,8 m^3	132 x 483 mm	Kr.	6.495,-
NFG 125 M	3,5 m^3	145 x 523 mm	Kr.	7.595,-
NFG 150 M	4,2 m^3	145 x 523 mm	Kr.	8.295,-
NFG 175 M	5,0 m^3	145 x 523 mm	Kr.	8.995,-
NFG 200 M	5,7 m^3	145 x 523 mm	Kr.	9.695,-

Scanmarine DK´s brandtæpper er CE, EN godkendte. De er fremstillet af tempertur resistent glasfiber tekstil og er nemme at udfolde ved træk i stropper.

SCM-0206	1,2 x 1.2m	Kr. 225,-
SCM-0207	1,2 x 1,8m	Kr. 275,-

12V display overvåger trykket på alle NFG flasker

SF130-117 Kr. 265,-

70 grader varme detektor kan kun bruges sammen med kontrolboks (SF131-440)

SF131-304 Kr. 1.395,-

Display med reset funktion kan kun bruges sammen med kontrol-boks(SF131-440)

SF131-463 Kr. 1.595,-

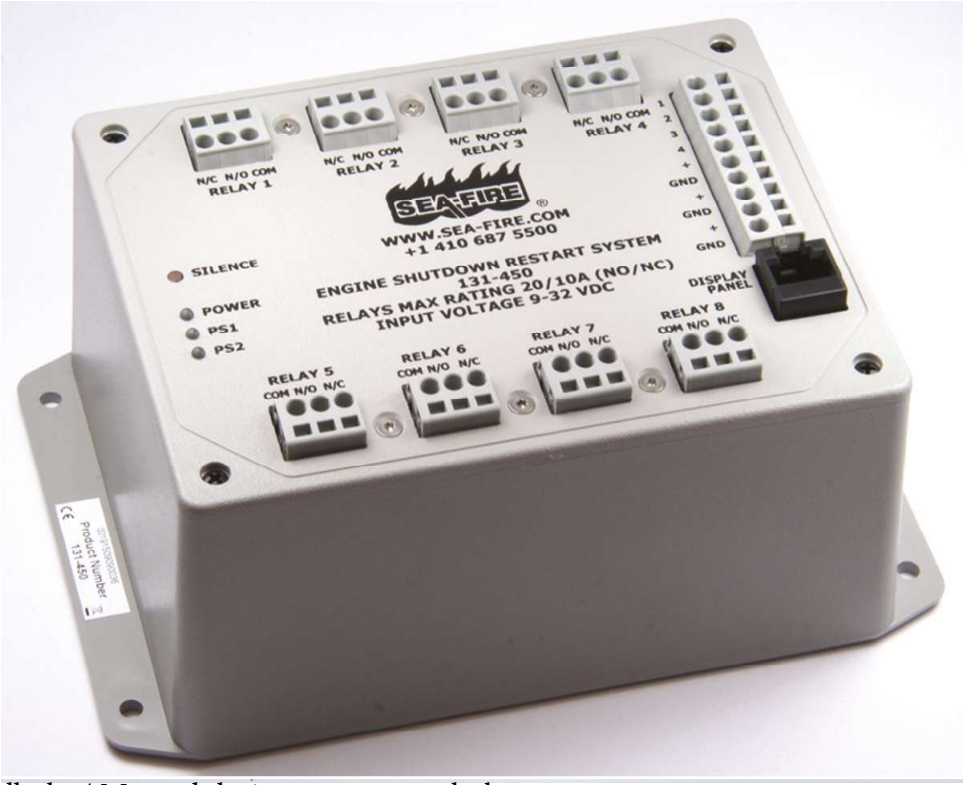

Kontrolboks / Motorslukning og genstartsboks.
Brandmeldings system med relæ.

SF131-440 Kr. 3.195,-

Brandslukning

LGM leverer et omfattende udvalg af SOLAS godkendt brandsluknings tilbehør til skibe og fritidsbåde. Vi leverer alarmer, alarmpaneler og overvågnings paneler. Kontakt os for nærmere specifikation af brandsluknings anlæg til dit fartøj.

LGM kontrolpanelet er et lav volts, 24 VDC, brand alarmerings og kontrol system designet til brug i det maritime miljø, som er SOLAS godkendt. Intergrerer brandslukker monitering og brandalarmering i et design, der kan udvides for at imødegå en bred vifte af krav til udstyret.

LGM-001	2 zoner	Kr. 3.995,-
LGM-002	4 zoner	Kr. 4.995,-
LGM-003	8 zoner	Kr. 7,995,-
LGM-004	12 zoner	Kr. 9.995,-

Solas godkendt multisensor som har både røg og temperatur sensor.
LGM-010 Kr. 895,-

Basen til sensorer
LGM-011 Kr. 495,-

Universal callpoint, MED certificeret
LGM-012 Kr. 595,-

Solas godkendt 24v horn/Lys

LGM-020 Kr. 895,-

FIRE SUPPRESSION SYSTEMS

Fire Stryker er en innovativ teknologisk brandslukker, der har revolutioneret brandforebyggelse.
Fire Stryker er en effektiv ultralet brandslukker med bemærkelsesværdig slukningskapacitet, der med en kaliumnitrat aerosol er miljøvenlig og vedligeholdelsesfri.
Fire Stryker efterlader ingen rester og har meget lav toksicitet og så er den korrosionsfri.
Derudover er Fire Stryker økonomisk med sin lange levetid.
Den er praktisk i anvendelse i modsætning til de mange giftige ildslukkere, der findes på markedet.

Professionel maritim Ildslukker
med virketid på 100 sek.
FS-100 Kr. 595,-

All-Round Ildslukker
med virketid på 50 sek.
FS-50 Kr. 495,-

Fritids Ildslukker
med virketid på 25 sek.
FS-25 Kr. 395,-

Dæksgennemføring

Den eneste garanterede og dokumenterede vandtætte installation af dine antenne og lanterne kabler!
Sortimentet giver vandtæt kabelføring og er produceret i kraftig plast og 316 rustfrit stål med muligheder for 16mm til 40mm stik, hvilket gør det ideelt til næsten enhver installation.
Gummikegler giver vandtæt tætning. Alle enheder leveres med en lukket forsegling: 100% vandtæt. Alle modeller er IPX6 og IPX7 testet og godkendt.
NEM OG PÅLIDELIG INSTALLATION
Selvlåsende møtrikker sørger for nem montering og giver pålidelig geninstallation.
Hver enhed leveres med både for-borede og blanke indlæg for at gøre din installation så let som muligt.
IKKE NØDVENDIGT AT FJERNE STIK
Split-seal-option kræver ikke afmontering af stik ved installation.
MULTI-FUNKTIONEL FORM
Æstetisk kuppelformet profil giver et stærkere slagfast design (ingen skarpe kanter rammer fødder!) Og yderkuppel giver ekstra vandafskærmning.
DIT MATERIALE VALG
30% glasfyldt nylon - UV-stabil, slidstærkt eller 316 rustfri version til rådighed.

Dæksgennemføring i plast, fra 2-8mm ledning, samt stik til max. Ø16mm.
SS-DS16-P Kr. 255,-

Dæksgennemføring i plast, fra 4-9mm ledning, samt stik til max. Ø21mm.
SS-DS21A-P Kr. 295,-

Dæksgennemføring i plast, fra 9-14mm ledning, samt stik til max. Ø21mm.
SS-DS21B-P Kr. 295,-

Dæksgennemføring i plast, fra 9-14mm ledning, samt stik til max. Ø30mm.
SS-DS30-P Kr. 335,-

Dæksgennemføring i plast, 12-15mm ledning, samt stik til max. Ø40mm.
SS-DS40-P Kr. 375,-

Dæksgennemføring i rustfri stål, fra 2-8mm ledning, samt stik til max. Ø16mm.
SS-DS16-S Kr. 495,-

Dæksgennemføring i rustfri stål, fra 4-9mm ledning, samt stik til max. Ø21mm.
SS-DS21A-S Kr. 575,-

Dæksgennemføring i rustfri stål, fra 9-14mm ledning, samt stik til max. Ø21mm.
SS-DS21B-P Kr. 575,-

Dæksgennemføring i rustfri stål, fra 9-14mm ledning, samt stik til max. Ø30mm.
SS-DS30-S Kr. 725,-

Dæksgennemføring i rustfri stål, fra 12-15mm ledning, samt stik til max. Ø40mm.
SS-DS40-S Kr. 895,-

Dæksgennemføring i plast, fra 2-6mm ledning. Alt er med i pakken, pakning, skruer samt flere gummiklodser.

SS-DS-H6	Kr.	215,-
SS-DS-H10	Kr.	295,-

Dæksgennemføring i plast, fra 2-6mm ledning. Alt er med i pakken, pakning, skruer samt flere gummiklodser.

SS-DS6-P	Kr.	145,-

Multi dæksgennemføring i børstet aluminium. Kan tage flere ledninger op til 15 mm. En “bor selv” gummi klods.

SS-DS-MULTI	Kr.	795,-

Vandtæt skotgennemføring. Ø60 mm. 2 modeller- 4 x 16 mm og 10 x 7 mm ledninger.

SS-TBH-4	Kr.	365,-
SS-TBH-10	Kr.	365,-

Vandtæt kabelgennemføring, passer også til samleboks. Pakke med 2 stk.

SS-SB-2G	Kr.	110,-

Samleboks til maritim brug.
Fås til 5 eller 10 ledninger.

SS-SB-8-5	Kr.	250,-
SS-SB-8-10	Kr.	445,-

USB og trådlose oplader

Revolutionerer måden du bruger gadgets og udstyr ombord samt til opladning af telefoner, tablets, kameraer, fishfinders, kortplottere og meget mere! Vandtæt opladning ombord, uanset vejret. Dobbelt sokkel for tilslutning og opladning af udstyr som telefoner, tablets, fishfinders, kortplottere og meget mere!

Scanstrut dobbelt vandtæt USB lade stik (12-24V) Stikket passer til alle USB type A-stik og kan oplade op til 2 enheder af gangen. Kompatibel med telefoner, tablets, fishfinders og plottere.
Søvands bestandig:
Designet til brug i alle maritime miljøer, uanset forholdene.
Anti-korrosions belagte printplader kombineret med UV-resistent hus og 316 rustfrit hængsel og fjeder.
Smart design:
Let og enkel at installere med lav profil i lækkert integrerbart design og stikket kan let både åbnes og lukkes; også med handsker på.

01

Vandtæt dobbelt USB stik. Vandtæt i brug! 3,1A i alt eller max. 2,1A pr. stik. Alt er med i pakken, skruer og pakning. Testet og godkendt i henhold til IPX4 vandtæt rating med låget lukket og vandtæt med 1, 2 eller ingen kabler tilsluttet. Mål: 80 x 57 x 55mm
SS-SC-USB-01 Kr. 295,-

01

02

02

02

Vandtæt dobbelt USB stik. Vandtæt i brug! 4,2A i alt eller max. 2,1A pr. stik. Alt er med i pakken, skruer og pakning. Testet og godkendt i henhold til IPX6 vandtæt rating med låget lukket og vandtæt med 1, 2 eller ingen kabler tilsluttet. Mål: 94 x 39 x 29mm
SS-SC-USB-02 Kr. 435,-

Nu er det slut med at snuble i ledningerne!
Scanstrut har gjort det igen og præsenterer nu "ROKK Charge Wireless" Trådløse opladere til din smartphone! Med den nyeste Qi trådløse lade-teknologi kan du nu oplade din smartphone let og bekvemt på det mest hensigtsmæssige sted ombord, uden at skulle fumle med ledninger og stik. De trådløse ladere monteres let med et 10mm bord eller et 65mm kopbord, alt efter hvilken model, der ønskes. Klæb medfølger så installationen bliver helt vandtæt.
"ROKK Wireless" kan tilsluttes såvel 12 som 24 volt og giver en lade spænding fra 5 Watt til 10 Watt ved hurtigladning.
Scanstruts vandtætte trådløse telefon opladere er Qi certificeret og fåes i 3 modeller, der virker ved 12-24 volt
SS-SC-CW-01 Kr. 750,-
SS-SC-CW-02 Kr. 795,-
SS-SC-CW-03 Kr. 850,-

Ipad/Tablet mount.

MP-TBL	UDEN etui til planmontering	Kr. 795,-
MP-TBL-OB	med vandtæt etui	Kr. 1.095-
MP-TBL-OB-SS	med vandtæt etui samt rustfri rørbeslag	Kr. 1.395,-
MP-TBL-OB-RAD	med vandtæt etui samt ROKK justerbart dæksbeslag	Kr. 1.725,-
MP-TBL-OB-RAH	med vandtæt etui samt ROKK justerbart rørbeslag	Kr. 1.815,-
MP-TBL-OB-RAS	med vandtæt etui samt ROKK justerbar sugekop beslag	Kr. 1.835,-

Læs mere om ROKK beslag på side 67

Mini Ipad/Tablet mount.

MP-TBM	UDEN etui til planmontering	Kr. 695,-
MP-TBM-OB	med vandtæt etui	Kr. 995,-
MP-TBM-OB-SS	med vandtæt etui samt rustfri rørbeslag	Kr. 1.295,-
MP-TBM-OB-RAD	med vandtæt etui samt ROKK justerbart dæksbeslag	Kr. 1.595,-
MP-TBM-OB-RAS	med vandtæt etui samt ROKK justerbar sugekop beslag	Kr. 1.795,-
MP-TBM-OB-RAH	med vandtæt etui samt ROKK justerbart rørbeslag	Kr. 1.795,-

Læs mere om ROKK beslag på side 68

Instrument monterings løsninger

MarinePod instrument huse til kortplotter og 1-4 instrumenter.
MarinePod har GORETEX membran så varme og fugt kan undslippe samt rustfri støttebøsninger, så du ikke risikerer at overspænde pod'en. Passer til standard 9½" og 12" styrepedistaler og alt ind imellem.

Instrument Pod til 1 instrument på max. 120 x 120 mm. Til rørmontering.

MP-i1-HG	Gråt nylon beslag	Kr. 1.795,-
MP-i1-HS	Sort nylon beslag	Kr. 1.795,-
MP-i1-H	Rustfri beslag	Kr. 2.095,-
MP-i1-DW	Til dæksmontering. Kan dreje 270 grader. Hvid fod.	Kr. 2.195,-

Instrument Pod til 2 instumenter på max. 120 x 120 mm hver. Til rørmontering.

MP-i2-HG	Grå nylon beslag	Kr. 2.295,-
MP-i2-HS	Sort nylon beslag	Kr. 2.295,-
MP-i2-H	Rustfri beslag	Kr. 2.795,-

Instrument Pod til 3 instumenter på max. 120 x 120 mm hver. Til rørmontering.

MP-i3-HG	Grå nylon beslag	Kr. 2.795,-
MP-i3-HS	Sort nylon beslag	Kr. 2.795,-
MP-i3-H	Rustfri beslag	Kr. 3.295,-

Instrument Pod til 4 instumenter på max. 120 x 120 mm hver. Til rørmontering.

MP-i4-HG	Grå nylon beslag	Kr. 3.095,-
MP-i4-HS	Sort nylon beslag	Kr. 3.095,-
MP-i4-H	Rustfri beslag	Kr. 3.595,-

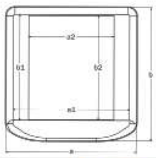

i1

Pod Face Dimensions							
External Dimensions				Max Useable Face		Max Cut Out Area	
a	b	c		a1	b1	a2	b2
168	171	123		150	136	110	134

i2

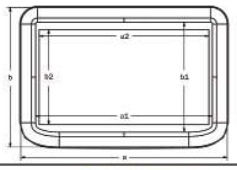

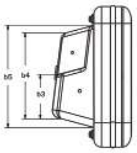

Pod Face Dimensions							
External Dimensions				Max Useable Face		Max Cut Out Area	
a	b	c		a1	b1	a2	b2
271	183	103		232	144	223	125

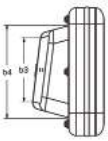

i3

Pod Face Dimensions							
External Dimensions				Max Useable Face		Max Cut Out Area	
a	b	c		a1	b1	a2	b2
428	177	100		389	138	374	122

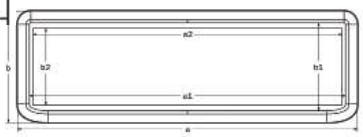

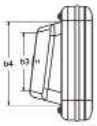

i4

Pod Face Dimensions							
External Dimensions				Max Useable Face		Max Cut Out Area	
a	b	c		a1	b1	a2	b2
558	182	100		519	143	508	126

Classic serie

Classic pod til ældre plotter eller 7. 9, eller 12” widescreen plotter samt 3 instrumeter.

MP-C6-HG	Grå nylon beslag.	Kr. 2.595,-
MP-C6-HB	Sort nylon beslag.	Kr. 2.595,-.
MP-C6-H	Rustfri stål beslag.	Kr. 3.095,-
MP-C6-DW	Til dæksmontering. Hvid fod.	Kr. 2.895,-
MP-C10-HG	Grå nylon beslag.	Kr. 4.095,-
MP-C10-HB	Sort nylon beslag.	Kr. 4.095,-
MP-C10-H	Rustfri stål beslag.	Kr. 5.095,-
MP-C10-DW	Til dæksmontering. Hvid fod.	Kr. 4.695,-
MP-C15-HG	Grå nylon beslag.	Kr. 4.395,-
MP-C15-HB	Sort nylon beslag.	Kr. 4.395,-
MP-C15-H	Rustfri stål beslag.	Kr. 5.395,-
MP-C15-DW	Til dæksmontering. Hvid fod.	Kr. 4.695,-

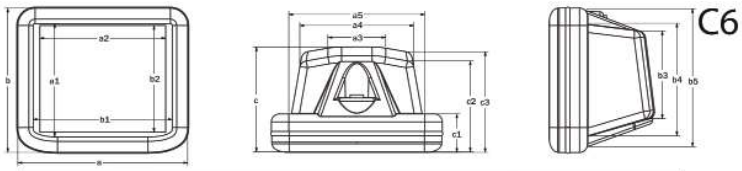

Pod Face Dimensions											
External Dimensions				Max Useable Face				Max Cut Out Area			
a	b	c		a1		b1		a2		b2	
216	183	134		176		155		160		135	
Pod Back Dimensions											
Width				Height				Depth			
a3	a4	a5		b3	b4	b5		c1	c2	c3	
74	145	173		112	143	175		48	116	128	

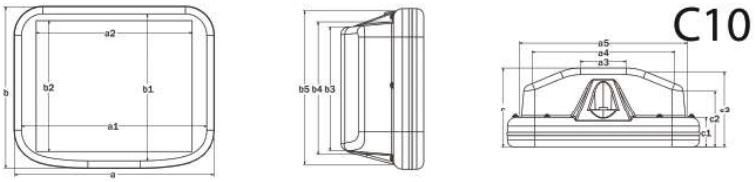

Pod Face Dimensions							
External Dimensions				Max Useable Face		Max Cut Out Area	
a	b	c		a1	b1	a2	b2
397	322	165		369	294	311	262
Pod Back Dimensions							

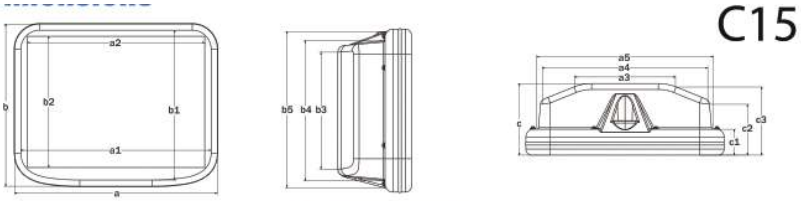

Pod Face Dimensions							
External Dimensions				Max Useable Face		Max Cut Out Area	
a	b	c		a1	b1	a2	b2
456	364	165		428	336	400	295

Wide serie

Wide serie passer til 7, 9 eller 12” wide skærm plotter.

MP-W7-HG	Grå nylon beslag.	Kr. 2.995,-
MP-W7-HB	Sort nylon beslag.	Kr. 2.995,-.
MP-W7-H	Rustfri stål beslag.	Kr. 3.595,-
MP-W7-DW	Til dæksmontering. Hvid fod.	Kr. 3.495,-
MP-W9-HG	Grå nylon beslag.	Kr. 3.495,-
MP-W9-HB	Sort nylon beslag.	Kr. 3.495,-
MP-W9-H	Rustfri stål beslag.	Kr. 4.395,-
MP-W9-DW	Til dæksmontering. Hvid fod.	Kr. 3.795,-
MP-W12-HG	Grå nylon beslag.	Kr. 3.895,-
MP-W12-HB	Sort nylon beslag.	Kr. 3.895,-
MP-W12-H	Rustfri stål beslag.	Kr. 4.895,-
MP-W12-DW	Til dæksmontering. Hvid fod.	Kr. 4.195,-

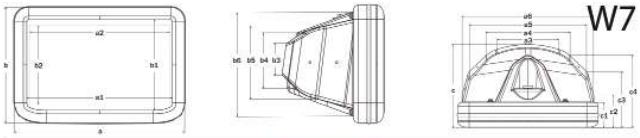

W7

Pod Face Dimensions							
External Dimensions				Max Useable Face		Max Cut Out Area	
a	b	c		a1	b1	a2	b2
271	183	160		233	145	223	128

Pod Back Dimensions											
Width				Height				Depth			
a3	a4	a5	a6	b3	b4	b5	b6	c1	c2	c3	c4
118	160	232	254	44	77	113	138	47	62	105	139

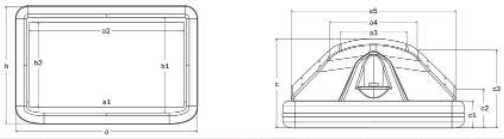

W9

Pod Face Dimensions											
External Dimensions				Max Useable Face				Max Cut Out Area			
a	b	c		a1		b1		a2		b2	
328	212	160		290		174		280		158	

Pod Back Dimensions											
Width				Height				Depth			
a3	a4	a5		b3	b4	b5	b6	c1	c2	c3	
122	161	299		79	113	137	192	48	69	141	

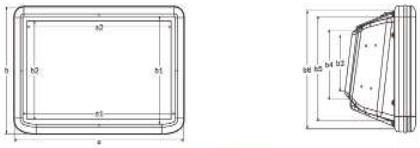

W12

Pod Face Dimensions										
External Dimensions				Max Useable Face			Max Cut Out Area			
a	b	c		a1		b1	a2		b2	
392	261	164		354		222	338		205	

Pod Back Dimensions									
Width		Height				Depth			
a3	a5	b3	b4	b5	b6	c1	c2	c3	c4
152	337	116	144	216	244	47	55	78	147

X serie

X serien giver mulighed for montering af 7, 9 eller 12” wide plotten samt instrumenter

MP-X7-HG	Grå nylon beslag.	Kr. 3.095,-
MP-X7-HB	Sort nylon beslag.	Kr. 3.095,-.
MP-X7-H	Rustfri stål beslag.	Kr. 3.595,-
MP-X7-DW	Til dæksmontering. Hvid fod.	Kr. 3.495,-
MP-X9-HG	Grå nylon beslag.	Kr. 3.495,-
MP-X9-HB	Sort nylon beslag.	Kr. 3.495,-
MP-X9-H	Rustfri stål beslag.	Kr. 3.895,-
MP-X9-DW	Til dæksmontering. Hvid fod.	Kr. 4.095,-
MP-X12-HG	Grå nylon beslag.	Kr. 4.495,-
MP-X12-HB	Sort nylon beslag.	Kr. 4.495,-
MP-X12-H	Rustfri stål beslag.	Kr. 5.495,-
MP-X12-DW	Til dæksmontering. Hvid fod.	Kr. 5.795,-

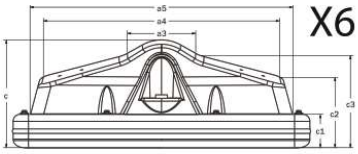

X6

Pod Face Dimensions											
External Dimensions				Max Useable Face				Max Cut Out Area			
a	b	c		a1		b1		a2		b2	
428	177	155		389		138		374		125	
Pod Back Dimensions											
Width				Height				Depth			
a3	a4	a5		b3	b4	b5	b6	c1	c2	c3	
99	341	380		49	67	147	162	48	102	133	

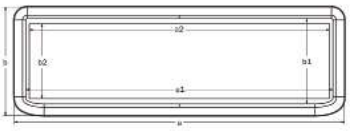
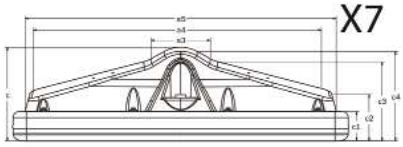

X7

Pod Face Dimensions											
External Dimensions				Max Useable Face				Max Cut Out Area			
a	b	c		a1		b1		a2		b2	
558	182	155		519		143		508		125	
Pod Back Dimensions											
Width				Height				Depth			
a3	a4	a5		b3	b4	b5	b6	c1	c2	c3	c4
99	480	518		53	73	138	165	48	76	131	148

X9

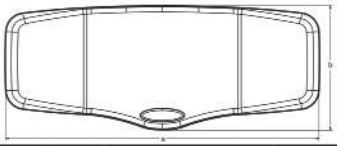
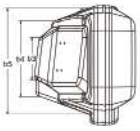

Pod Face Dimensions									
External Dimensions				Max Useable Plotter Face				Max Plotter Cut Out Area	
a	b	c		a1		b1		a2	b2
605	239	200		291		184		280	152
Pod Back Dimensions									
Width				Height				Depth	
a3	a4			b3	b4	b5		c1	c2
122	548			85	151	211		86	108

Instrument monterings løsninger

Scanpod sortimentet giver et alsidigt valg til installation af kortplottere, instrumenter og skærme. Scanpods er fremstillet til såvel sejl- som motorbåds installationer og sortimentet giver et moderne udseende og et unikt forseglings- og fastgørelsessystem, der giver fuld instrumentbeskyttelse. Passer til skærme mellem 7” og 15” samt standart størrelse cockpit instrumenter og kan monteres enten på mast, dæk eller bøjle.

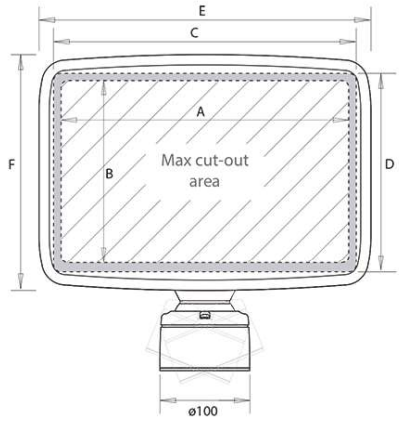

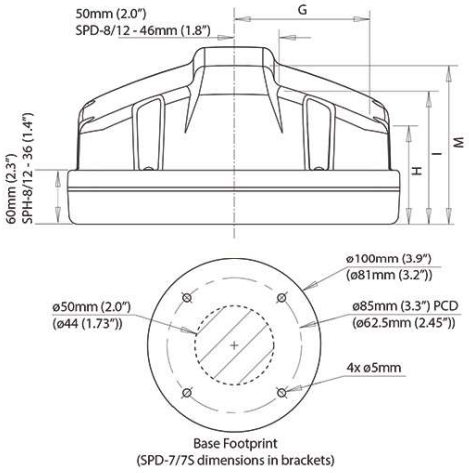

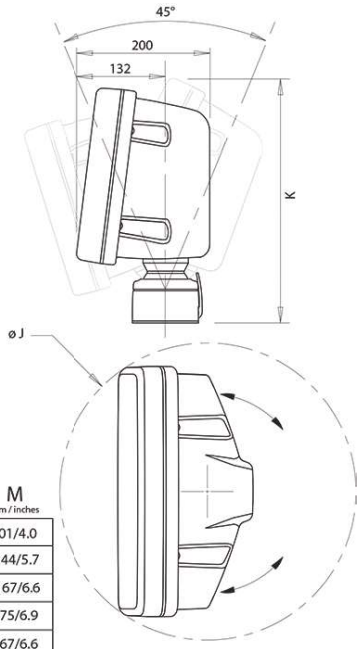

	A mm / inches	B mm / inches	C mm / inches	D mm / inches	E mm / inches	F mm / inches	G mm / inches	H mm / inches	I mm / inches	J mm / inches	K mm / inches	M mm / inches
SPD-7S	218/8.5	140.5/5.5	240/9.4	159/6.25	275/10.8	196/7.7	109/4.3	78/3.1	87/3.43	295/11.6	253/10	101/4.0
SPD-7	218/8.5	140.5/5.5	240/9.4	159/6.25	275/10.8	196/7.7	111/4.3	108/4.25	136/5.35	295/11.6	253/10	144/5.7
SPD-8	267/10.5	167/6.6	289/11.4	190/7.5	324/12.75	228/8.97	128.5/5	134/5.3	152.8/6	346/13.6	310/12.2	167/6.6
SPD-8D	312/12.3	200/7.9	334/13.1	223/8.8	371/14.6	264/10.4	150/5.9	111/4.4	150/5.9	440/17.3	367/14.4	175/6.9
SPD-12	332.5/13	227/9	354.5/14	244.5/9.5	392/15.5	286/11.3	170/6.7	109/4.3	145/5.7	410/16	369/14.5	167/6.6
SPD-12D	365/14.4	241/9.5	384/15.1	263/10.4	424/16.7	304/12.0	169/6.5	140/5.5	160/6.3	485/19.1	404/15.9	175/6.9
SPD-15D	423/16.7	333/13.1	424/16.7	349/13.7	482/19.0	396/15.6	199/7.8	104/4.1	146/5.7	535/21.1	490/19.3	175/6.9

SCANSTRUT
designed for life at sea

Scanpod Dæk Pod 7 til 15 “skærm. justerbart dæk beslag

SPD-7-W	Kr. 4.495,-	SPD-7S-W	Kr. 4.495,-
SPD-8D-W	Kr. 4.795,-	SPD-8-W	Kr. 4.795,-
SPD-12D-W	Kr. 5.995,-	SPD-12-W	Kr. 5.995,-
SPD-15D-W	Kr. 8.295,-		
SPD-4Xi-W			

mål- 535.57 x 164.38 - max udskæring H - 140.68mm b - 124.27-256.72-124.27mm Kr. 6.195,-

Helm pods

SPH-8D-W	Kr. 4.395,-
SPH-8-W	Kr. 4.395,-
SPH-12D-W	Kr. 5.095,-
SPH-12-W	Kr. 5.095,-
SPH-15D-W	Kr. 7.295,-
SPH-3i-W	Kr. 3.395,-
SPH-4i-W	Kr. 3.795,-
SPH-4Xi-W	Kr. 5.395,-
SPH-SYSTEM-W	Kr. 6.995,-

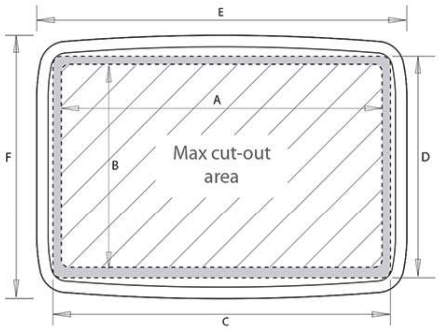

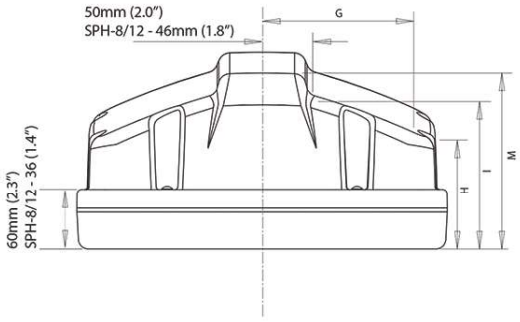

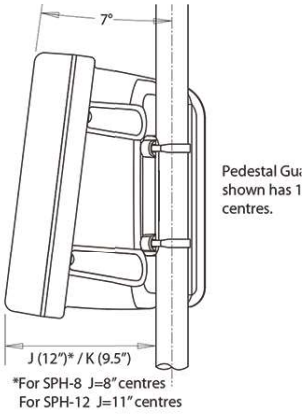

	A mm / inches	B mm / inches	C mm / inches	D mm / inches	E mm / inches	F mm / inches	G mm / inches	H mm / inches	I mm / inches	J mm / inches	K mm / inches	L mm / inches	M mm / inches
SPH-3i	368/14.5	118/4.65	390/15.35	140/5.5	432/17	181/7.1	180/7.1	90/3.5	99/3.9	100/4	103/4.1	317/12.5	175/6.9"
SPH-4i	498/19.6	118/4.65	520/20.5	140/5.5	562/22.1	187/7.4	246/9.7	85/3.35	99/3.9	100/4	103/4.1	406/16	175/6.9"
SPH-8D	312/12.3	200/7.9	334/13.1	223/8.8	371/14.6	264/10.4	150/5.9	111/4.4	150/5.9	152/6.0	165/6.5	304.8/12	175/6.9"
SPH-12D	365/14.4	241/9.5	384/15.1	263/10.4	424/16.7	304/12.0	169/6.5	140/5.5	160/6.3	186/7.3	192/7.6	304.8/12	175/6.9"
SPH-15D	423/16.7	333/13.1	424/16.7	349/13.7	482/19.0	396/15.6	199/7.8	104/4.1	146/5.7	176/6.9	185/7.3	381/15	175/6.9"
SPH-SYSTEM	541/21.3	274/10.8	545/21.5	289/11.4	600/23.6	336/13.2	252/9.9	143/5.6	163/6.4	205/8.1	207/8.1	381/15*	175/6.9"
SPH-8	267/10.5	167/6.6	289/11.4	190/7.5	324/12.75	228/8.97	128.5/5	134/5.3	152.8/6	170/6.7	N/A	203/8	167/6.6"
SPH-12	332.5/13	227/9	354.5/14	244.5/9.5	392/15.5	286/11.3	170/6.7	109/4.3	145/5.7	205/8.1	165/6.5	280/11	167/6.6"

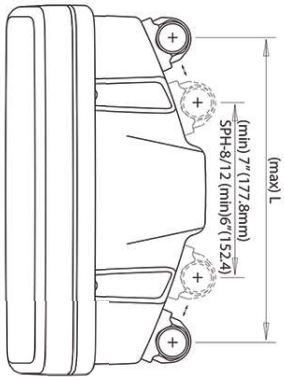

Helm pod rør(R)/arm(A)

SPR-1i-RM	til et 110 x 110mm instrument	Kr. 1.595,-
SPR-7-RM	op til 7" kortplotter	Kr. 4.495,-
SPR-7S-RM	op til 7" kortplotter ultra kompakt	Kr. 4.495,-
SPR-1i-AM	til et 110 x 110mm instrument	Kr. 2.795,-
SPR-7-AM	op til 7" kortplotter	Kr. 4.795,-
SPR-7S-AM	op til 7" kortplotter ultra kompakt	Kr. 4.895,-

Instrument monterings løsninger

Mast pod. Giver hele besætningen overblik over dine navigations data.

Mål: 390 x 140mm
Max udskæring: B - 118mm H - 368mm

SPM-3i Kr. 5.295,-

Scanstrut er førende inden for design og fremstilling af beslag til montering af marine elektronik og er anerkendt blandt bådebyggere og bådejere i hele verden.
Det innovative produktsortiment omfatter monteringsmuligheder for radar, satcom, satellit-tv, GPS og VHF for lystbåde, motorbåde og kommercielle fartøjer:
Deck Seals, Radar Master, Satcom Mounts, Selvnivellerende Radar Mounts, Scanpods - instrument monteringer til kortplottere & instrumenter samt meget mere.

Kontakt din forhandler for at høre mere!
Vi hjælper dig med at finde det rigtige produkt til installation af din elektronik!

Radar mastebeslag

SC18 Lille størrelse, fast mastebeslag for standard radar.	Kr. 2.895,-
SC12 Medium størrelse, fast mastebeslag for standard radar.	Kr. 2.995,-
SC20 Mastebeslag for 18” radome Garmin, Navico 3/4G, Raymarine Quantum™	Kr. 3.295,-
SC21 Stort fast mastebeslag for 24” radome.	Kr. 4.150,-
M92722 Mastebeslag for Raymarine RD418D/ RD418HD.	Kr. 3.995,-
M92698 Mastebeslag for Raymarine RD424D / RD424HD.	Kr. 5.395,-
50100 Mastebeslags Adapter Kit for Z-Spars, Eurospars, Isomat mast.	Kr. 1.995,-

Powertower

PT2001. 350mm komposit til 2/4 kW Raymarine, Garmin og Navico 3/4G radomer.	Kr. 4.895,-
PT2002, 350mm komposit til alle andre 2kW / 4kW radomer.	Kr. 4.895,-
PT2004, 150mm komposit til 2/4 4kW Raymarine, Garmin og Navico 3/4G radomer.	Kr. 4.595,-
PT2005, 150mm komposit PowerTower til alle andre 2kW / 4kW radomer.	Kr. 4.595,-
SPT1001, 150mm rustfrit til 2/4 4kW Raymarine, Garmin og Navico 3/4G radomer.	Kr. 4.195,-
SPT1002, 150mm rustfrit PowerTower til alle andre 2kW / 4kW radomer.	Kr. 4.195,-
APT-150-01. 150mm aluminium til 2/4 kW Raymarine, Garmin og Navico 3/4G radomer.	Kr. 3.495,-
APT-250-01, 250mm aluminium til 2/4 kW Raymarine, Garmin og Navico 3/4G radomer.	Kr. 3.795,-
PTM-R1-1, Tapered Mast. til radar, kamera, antenner, mm.	Kr.18.995,-
DPT-SR1-40, Dual PowerTower til 40cm satcom + Raymarine/Garmin og Navico radomer.	Kr. 8.595,-
DPT-SR2-40, Dual PowerTower til 40cm satcom + og andre 2kW / 4kW radomer.	Kr. 8.595,-

Kan du ikke finde din radar/satcom? Kontakt din forhandler.

Scanstrut's kardanske beslag til radomer er dæmpet og gør at radarbilledet er horisontalt. Dette er specielt vigtigt til alle moderne digitale samt bredbånd radar.

Kardanske beslag til agterstag.

Monteres foran agterstaget. For 2/4kW Raymarine, Garmin and Navico 3/4G radome.	LMB-F1	Kr. 15.895,-
Monteres foran agterstaget. For alle andre 2kW / 4kW radome.	LMB-F2	Kr. 15.895,-
Monteres agter for agterstaget. For 2/4kW Raymarine, Garmin and Navico 3/4G radome.	LMB-A1	Kr. 15.895,-
Monteres foran agterstaget for alle andre 2kW / 4kW radome.	LMB-A2	Kr. 15.895,-

Radar/Satcom montering

LMP-1 og -2 er komplette radarmast systemer med base, radarmast og kardansk beslag, 1200 mm stag og 25 mm rørbeslag.

LMP-1 er monteret på 2.5m SC100 Pole Mount til Raymarine, Garmin og Navico radomer. Kr. 19.995,-
LMP-2 er monteret på 2.5m SC100 Pole Mount til alle andre 2kW/4kW radomer. Kr. 19.995,-

DLMP1-30, på 2.5m SC100 Mast til Raymarine, Garmin og Navico radomer + top for 30cm satcom/tv dome. Kr. 22.695,-

Komplet radarmast kit inkl. justerbar base, mast, top for radome / satcom, 1200mm deck strut & 25mm rail stand-off.

Komplet pole system for 2kW/4kW Raymarine; Garmin og Navico 3G/4G radomer.
SC101 1,9m Kr. 9.995,-
SC102 2,5m Kr. 10.995,-

Til alle andre 2kW/4kW radomer
SC103 1,9m Kr. 9.995,-
SC104 2,5m Kr. 10.995,-

1.0m dæks monteret komplet mast system - specificer evt. satcom antenne
SC2-1 Kr. 5.795,-

Der findes en bred vifte af beslag til montering af udstyr.

Kan du ikke finde din radar/satcom? Kontakt din forhandler.

ROKK systemet giver dig mulighed for at montere dit udstyr og dine gadgets hvor du vil !
ROKK Midi er et 2-trins system
Vælg:
1. Beslag til dæk eller rør?
2. Topplade - hvilket instrument/genstand skal monteres?

ROKK Midi justerbart dæksbeslag
Topplade skal tilkøbes.

SS-RL-ADM Kr. 860,-

ROKK Midi justerbart rørbeslag
Topplade skal tilkøbes.

SS-RL-ARM Kr. 1.055,-

ROKK Midi rørbeslag.
Topplade skal tilkøbes.

SS-RL-RM Kr. 425,-

Top plade for Lowrance Elite 5 / Mark 5.	SS-RL-503	Kr. 150,-
Raymarine E7 + Lowrance HDS-5 / HDS-7 (Gen 1-3)/ Elite 7, B&G Zeus2 7 / Zeus T8 + Humminbird 800/900 Series, Simrad NSS-7 / evo2 (KUN Midi)	SS-RL-504	Kr. 150,-
Raymarine a6 and a7 Plate (KUN Midi)	SS-RL-506	Kr. 150,-
Garmin GPS MAP 700 Series / Echo Map 70s Plate (KUN Midi)	SS-RL-507	Kr. 150,-
Universal topplade (Garmin GPS Map 7408 / 7608 / 820, Raymarine ES7 series / e9, B&G Vulcan 7 & Simrad GO7, mm)	SS-RL-513	Kr. 185,-

Instrument monterings løsninger

ROKK Mini er et 3-trins monteringsystem for montering af alverdens udstyr ombord.
Vælg:
1. Bundpladen- hvor skal den monteres?
2. Justerbart beslag (krop) med quick release
3. Topplade - hvilket instrument/genstand skal monteres?

ROKK Mini bærer genstande på op til 1,2 kg med et G-tryk x 6. Med quick release kan man bruge beslaget flere steder samt nemt fjerne efter brug.

ROKK Mini Fuldtjusterbart beslag, med QUICK RELEASE. Holder alt ROKK fast op til 1.2 kg. Bund og topplade skal tilkøbes.	SS-RLS-AM	Kr. 465,-
Bundplade til dæk, skruer medfølger.	SS-RLS-401	Kr. 165,-
Bundplade til 25mm rør.	SS-RLS-402	Kr. 255,-
Bundplade til 25mm rør med strips.	SS-RLS-403	Kr. 195,-
Bundplade selvklæbene.	SS-RLS-404	Kr. 195,-
Bundplade sugekop.	SS-RLS-405	Kr. 275,-

Instrument monterings løsninger

Top plade til Humminbird 300-700.	SS-RL-501	Kr. 150,-
Top plade for Garmin GPS MAP 400-600 / Echo 100-550 / Echo Map 50s, Raymarine Dragonfly og Dragonfly 7.	SS-RL-502	Kr. 150,-
Lowrance Elite 5 / Mark 5 (kun MIDI)	SS-RL-503	Kr. 150,-
Raymarine E7, Lowrance HDS-5, Zeus 2 7	SS-RL-504	Kr. 150,-
AMPS, Universal Plate, MarinePods tablet holder.	SS-RL-505	Kr. 150,-
Raymarine a6, a7 (kun MIDI)	SS-RL-506	Kr. 150,-
Garmin GPS MAP 700, Echo Map 70s (MIDI)	SS-RL-507	Kr. 150,-
Universal tablet Clamp.	SS-RL-508	Kr. 270,-
Universal telefon Clamp.	SS-RL-509	Kr. 255,-
GoPro; Garmin VIRB X / XE Plate.	SS-RL-510	Kr. 165,-
1/4” Camera Plade.	SS-RL-511	Kr. 165,-
Raymarine Dragonfly 4/5 Plade.	SS-RL-512	Kr. 165,-
T-skinne	SS-RL-514	Kr. 185,-
AMP 3 punkt plade	SS-RL-515	Kr. 235,-
48mm trekant plade	SS-RL-516	Kr. 235,-
75mm VESA plade	SS-RL-517	Kr. 295,-
1/4-20” Hun adapter	SS-RL-518	Kr. 235,-
120mm trekant plade	SS-RL-519	Kr. 295,-
60mm firekant	SS-RL-520	Kr. 295,-
Lowrance HOOK2 quick relase adapter	SS-RL-521	Kr. 170,-
Sikkerhedsnor. Kan bruges på alle ROKK Mini bundplader.	SS-RL-TETH	Kr. 170,-

Instrument monterings løsninger

Systempakker til telefon og tablets

Telefon og Tablet kits, alt er med i en pakke

Telefon kit med dækplade(skruer).	RLS-509-401	Kr. 855,-
Telefon kit med 25 mm rørbeslag.	RLS-509-402	Kr. 855,-
Telefon kit med 25mm rørbeslag m. strips	RLS-509-403	Kr. 895,-
Telefon kit med dækplade(3M selvklæbende).	RLS-509-404	Kr. 895,-
Telefon kit med sugekop.	RLS-509-405	Kr. 975,-
Tablet kit med dækplade(skruer).	RLS-508-401	Kr. 895,-
Tablet kit med 25 mm rørbeslag.	RLS-508-402	Kr. 975,-
Tablet kit med 25mm rørbeslag m. strips	RLS-508-403	Kr. 895,-
Tablet kit med dækplade(3M selvklæbende).	RLS-508-404	Kr. 895,-
Tablet kit med sugekop.	RLS-508-405	Kr. 990,-

ROKK mini HOOK2 Pro Mount Kit dæksplade	RLS-521-401	Kr. 670,-
ROKK mini HOOK2 Pro Mount Kit m. 25mm rørbeslag	RLS-521-402	Kr. 860,-
ROKK mini HOOK2 Pro Mount Kit kayak trackbeslag	RLS-521-407	Kr. 890,-

Vandtæt opbevaring

Hvis du er til vandsport eller udendørs eventyr, har du sikkert også grej og udstyr du ønsker beskyttet mod elementerne.
Overboard er #1 i vandtæt opbevaring.

Alle etui'er er vandtæt til 6 meter. leveres med nakkestrop/skulderstrop, samt karbinehage

Tel. max mål 15 x 7,5 cm, 15 cm omkreds. Passer til de fleste almindelig smartphones samt iPhone 3-6
OB1008BLK sort Kr. 195,-
OB1008A aqua Kr. 195,-

Tel. max mål; 17 x 9 cm, 20 cm omkreds. Passer til de større iPhone/smartphone
OB1106BLK sort Kr. 210,-

Etui til smartphone og MP3 afspiller m. stik til headset.
OB1098BLK sort Kr. 340,-

Vandtæt Ipad/tablet Mini etui. Max mål 21 x 15 cm, 31 cm omkreds
OB1083 sort Kr. 260,-

Vandtæt etui til iPad eller tablet. Max mål 25 x 20 cm, 42 cm omkreds.
OB1086 sort Kr. 310,-

Løber etui til smartphone og MP3 afspiller til m. stik til headset og elastikbånd til armen
OB1027 sort Kr. 290,-

Etui til VHF med 3 punkt skulderstrop.
OB1188 sort Kr. 260,-

Vandtæt opbevaring

Multifunktions etui til dine penge, nøgler m.m. Mål: 13,5 x 7,5 cm.	OB1067	klart	Kr. 160,-
Multifunktions etui til dine penge, nøgler m.m. Mål: 17 x 9 cm.	OB1066	klart	Kr. 195,-
Regntæt omslag til dokumenter eller søkort. 43,2 x 29,7 cm	OB1105	klart	Kr. 155,-

Kajak dækstaske.
Vandtæt taske
til fastspænding
på kajak i kraftig
kvalitet.

OB1094 gul Kr. 425,-

Vandtæt rygsæk til alle aktiviteter
i naturen.

OB1141BLK 20l sort	Kr.	635,-
OB1141Y 20l gul	Kr.	635,-
OB1142BLK 30l sort	Kr.	695,-
OB1142Y 30l gul	Kr.	695,-

Pro-Sport. Vandtæt rygsæk
Kan lukkes på lang og bredsiden.
Lille lomme inden i.

OB1145B 20l blå	Kr.	725,-
OB1145Y 20l gul	Kr.	725,-
OB1146BLK 30l sort	Kr.	825,-
OB1146R 30l rød	Kr.	825,-

PRO-VIS. Vandtæt super synlig rygsæk,
perfekt til trafik og eventyr. Med refleks.

OB1157HVO 20l orange	Kr. 725,-
OB1157HVY 20l gul	Kr. 725,-
OB1147O 30l orange	Kr. 825,-
OB1147Y 30l gul	Kr. 825,-

Silva's super kompakte letvægts rygsæk i Cordura er
vandtæt og leveres i smart lille opbevaringspose.

SV-BP-15 15l rygsæk. orange	Kr.	320,-
SV-BP-23 23l rygsæk blå	Kr.	395,-

Classic Duffel bag. Vandtæt taske samt til sikker opbevaring til sejleren.

OB1150BLK	40l sort	Kr. 525,-	OB1150Y	40l gul	Kr. 525,-
OB1151BLK	60l sort	Kr. 625,-	OB1151Y	60l gul	Kr. 625,-

Classic Duffel bag 130 liter. Vandtæt taske med masser af plads, til de længere ture.
OB1152BLK sort Kr. 995,-

Vandtæt sejlertaske med stropper så den kan tages på ryggen.

OB1153B	40l blå	Kr. 795,-	OB1153Y	40l gul	Kr. 795,-
OB1154BLK	60l blå	Kr. 895,-	OB1154R	60l rød	Kr. 895,-

Pro-Sport 90 liter. Vandtæt sejlertaske samt sikker opbevaring.
OB1155BLK sort Kr. 1.025,-

Vandtæt 5 liter Dry Tube m. skulderstrop i kraftig kvalitet.

OB1001BLK	sort	Kr.	155,-	OB1001P	pink	Kr.	155,-	OB1001W	hvid	Kr.	155,-
OB1001B	blå	Kr.	155,-	OB1001R	rød	Kr.	155,-	OB1001Y	gul	Kr.	155,-

Vandtæt 12 liter Dry Tube m. skulderstrop i kraftig kvalitet.

OB1003BLK	sort	Kr.	195,-	OB1003B	blå	Kr.	195,-	OB1003R	rød	Kr.	195,-
OB1003Y	gul	Kr.	195,-	OB1003P	pink	Kr.	195,-	OB1003W	hvid	Kr.	195,-

Vandtæt 20 liter Dry Tube m. skulderstrop i kraftig kvalitet.

OB1005BLK	sort	Kr.	260,-	OB1005B	blå	Kr.	260,-	OB1005R	rød	Kr.	260,-
OB1005Y	gul	Kr.	260,-	OB1005P	pink	Kr.	260,-	OB1005W	hvid	Kr.	260,-

Rygsæk tube 60 liter. Vandtæt tube der kan bruges som rygsæk til alle våde aktiviteter. Rygsæk del er aftaglig.
OB1055 sort Kr. 625,-

Ekkolod

Med EchoPilot fremadrettede ekkolod sikrer du dig effektivt mod grundstødninger!
Se hvad, der er foran båden, under vandoverfladen.

FLS 2D 7” FTF LCD farveskærm med standard transducer. Max dybde 100m, fremadrettet 200m. Inkl. repeater udgang og powerkabel og 10m transducerkabel.
EP-200-2D-SR Kr. 12.495,-

FLS 2D 7” FTF LCD farveskærm med professionel transducer. Max dybde 100m, fremadrettet 200m. Inkl. repeater udgang og powerkabel og 10m transducerkabel.
EP-200-2D-PR Kr. 13.495,-

FLS 2D 7” FTF LCD farveskærms repeater. Inkl. 10m data kabel
EP-200-2D-R Kr. 10.195,-

FLS Platinum Blackboks sonar m. video udgang med transducer. For visning af sonar på eksisterende skærm/kortplotter.
EP-300-P-T Kr. 16.795,-

FLS Platinum videoboks med tastatur, fitting og 10m datakabel Uden transducer.
EP-300-P Kr. 8.695,-

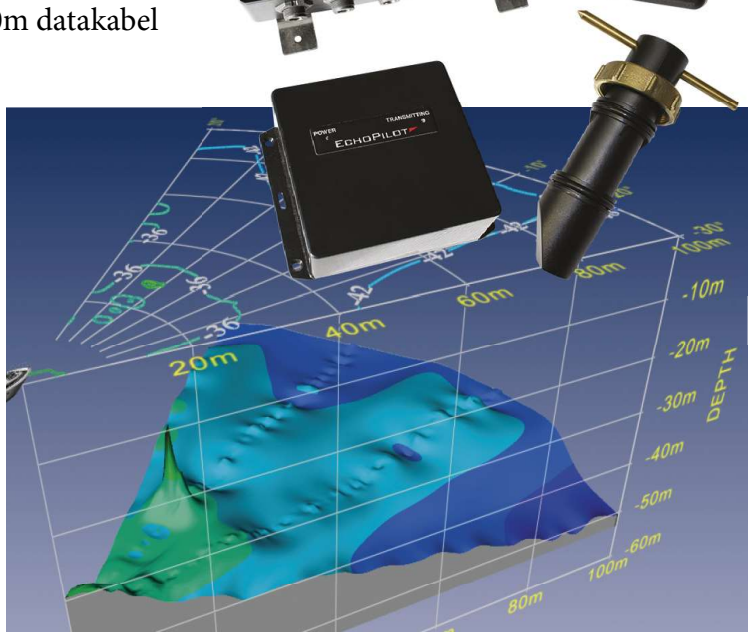

Echopilot’s 3D blackboks sonar gør det muligt at få et fantastisk billede i 3D. Giver uovertruffent og nøjagtigt billede af bundforld under og forand fartøjet. Med S og composite udgang. Fås med flere transducer og kabellængder
EP-300-3D Kontakt din forhandler for pris.

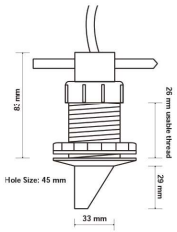

FLS Standard transducer (uden gennemføring) oplys instrument.
Plast.

EP-500-S-UG Kr. 3.795,-
EP-500-G gen.føring Kr. 345,-

FLS Professional transducer (u/gennemføring) oplys instrument.
Bronze

EP-500-P-UG Kr. 3.995,-
EP-500-G-P gen.føring Kr. 1.995,-

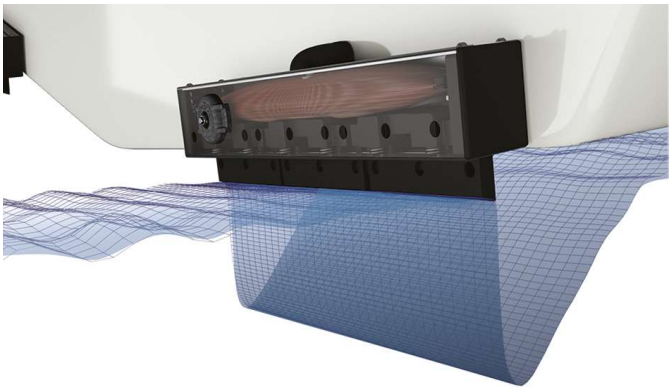

Hydrotab Interceptor trimtabs giver hurtig og effektiv trimning af din båd. De opererer med ekstrem nøjagtighed og hjælper til bedre planing og styrekontrol samt bedre brændstoføkonomi og komfort til følge.
Hydrotab trimtabs styres præcist af en luftkompressor, der leveres som en "plug and play" installation uden brug af hverken hydraulik eller elektriske motorer.
Markedets absolut bedste trimsystem med 5 års garanti.
Hydrotab opererer med ekstrem nøjagtighed og hjælper til bedre og mere direkte bådkontrol og planing, selv under de hårdeste vejrforhold, hvilket gør din sejlads mere sikker.
Den optimerede og korrigerede cruise vinkel reducerer brændstofforbruget betydeligt.

Fås med Autofunktion/NMEA 2000

Info: Bredde x dybde x højde mm.:
GT-320 370 x 79 x 79, GT-480 544 x 79 x 79
GT-640 700 x 79 x 79, GT-800 870 x 79 x 79
GT-960 1030 x 79 x 79
Anbefalet maks. knob: 60.
Perfekt til motorbåde mellem 15 og 70 fod.

For både op til ca. 18 fod.

GT-160E komplet sæt, inkl. trimkontakt.	Kr. 6.995,-
GT-160BT komplet sæt, inkl. 3DHC kontrol.	Kr. 9.595,-
GT-160BTA komplet sæt, inkl. 4DHC kontrol, NMEA 2000 auto trim.	Kr. 21.395,-

For både op til ca. 22 fod.

GT-320E komplet sæt, inkl. trimkontakt.	Kr. 7.595,-
GT-320BT komplet sæt, inkl. 3DHC kontrol.	Kr. 10.195,-
GT-320BTA komplet sæt, inkl. 4DHC kontrol, NMEA 2000 auto trim.	Kr. 21.995,-

For både fra ca. 22 til 34 fod.

GT-480E komplet sæt, inkl. trimkontakt.	Kr. 8.995,-
GT-480BT komplet sæt, inkl. 3DHC kontrol.	Kr. 11.695,-
GT-480BTA komplet sæt, inkl. 4DHC kontrol, NMEA 2000 auto trim.	Kr. 23.395,-

For både fra ca. 32 til 42 fod.

GT-640BT komplet sæt, inkl. 3DHC kontrol.	Kr. 20.395,-
GT-640BTA komplet sæt, inkl. 4DHC kontrol, NMEA 2000 auto trim.	Kr. 31.995,-

For både fra ca 40 til 53 fod.

GT-800BT komplet sæt, inkl. 3DHC kontrol.	Kr. 25.595,-
GT-800BTA komplet sæt, inkl. 4DHC kontrol, NMEA 2000 auto trim.	Kr. 37.295,-

For både fra ca 50 til 70 fod.

GT-960BT komplet sæt, inkl. 3DHC kontrol.	Kr. 28.895,-
GT-960BTA komplet sæt, inkl. 4DHC kontrol, NMEA 2000 auto trim.	Kr. 39.995,-

Vindmåler og Barometer

LCJ Ultralyds vindsensorer leverer signal via seriel port til PC-tilslutning eller NMEA0183/2000 til navigationsudstyr.

LCJ Ultralyds vindsensorer er vejrbestandige, super præcise, selv ved lave vindhastigheder og så har de ingen bevægelige sliddele.

Alle 19 modeller, leveres med 25m kabel og samleboks eller trådløs forbindelse med solcelle.

BaroPlug er et Plug & Play NMEA2000 barometer, der kører med alle kompatible NMEA2000 netværk.
BaroPlug Kr. 1.395,-

WindyPlug NMEA 2000 interface til wind Sensorer med indbygget barometer.
WindyPlug Kr. 1.695,-

Standard ultralyds vindsensor m. 25m mastekabel.

Til NMEA0183 sytemer
CV7 Kr. 5.695,-
Med Raymarine ST40/60 interface. NMEA0183 /SeaTalk1
B&G interface for Hydra, Hercules, H1000
CV7-STBG Kr. 6.995,-

Med barometer tilslutning til NMEA0183 sytemer
CV7-BARO3 Kr. 7.125,-

Med NMEA2000 tilslutning til NMEA2000 sytemer
CV7-WINDY Kr. 7.125,-

CV7-V Vertikal ultralyds vindsensor. 25m mastekabel.

For NMEA0183 sytemer
CV7-V Kr. 6.195,-

Med Raymarine ST40/60 interface. NMEA0183 /SeaTalk1
B&G interface for Hydra, Hercules, H1000
CV7-V-ST Kr. 7.495,-

Med NMEA2000 tilslutning til NMEA2000 sytemer
CV7-V-Windy Kr. 7.495,-

CV7-C Vertikal lang carbon ultralyds vindsensor. 25m mastekabel.

For NMEA0183 systemer. 4Hz
CV7-C Kr. 7.195,-

Med interface for Raymarine ST40, 50, 60 og B&G Hydra, Hercules, H1000. NMEA0183
CV7-C-STBG Kr. 8.895,-

Med Barometer sensor og NMEA2000 tilslutning
CV7-C-WINDY Kr. 8.895,-

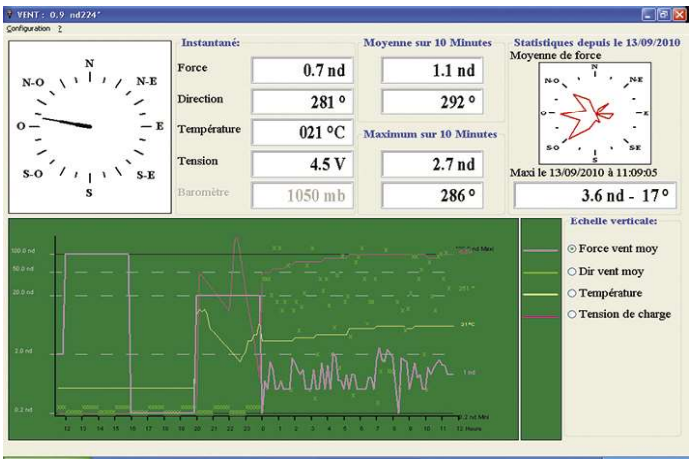

CV7SF2 Vertikal trådløs ultralyds vindsensor m. solcelle og LiFePo4 Batteri, der holder strøm natten over. Opdatering 1-13 sek. afh. af ladetilstand.

CV7SF2	NYHED	Kr. 7.195,-
CV7SF2-USB for PC	NYHED	Kr. 7.895,-
CV7SF2-WindyPlug	NMEA2000	Kr. 8.495,-

Software

CV7_Config		Gratis
StatFixBaro	Kr.	1.295,-
StatMETEO	Kr.	1.295,-

CV7, /V, /C Tilbehør og reseverdele:

Barometer til CV3F og CV7.		Op-BARO3 12V	Kr. 2.095
Interface til B&G og Raymarine ST40/60.		Op-STBG	Kr. 2.195,-
Interface NMEA2000 / WindyPlug barometer.		WindyPlug	Kr. 1.695,-
USB interface m. barometer tilPC.		Op-USB	Kr. 1.595,-
Sensor for roterende mast til CV7 serien	NYHED	RM-SMART100	Kr.12.895,-

CV3F Ultralyds vindsensor til motor og arbejdsbåde. 25m kabel.

Vindsensor 12V	CV3F 12V	Kr. 5.395,-
Vindsensor 24V	CV3F-AL 24V	Kr. 6.195,-
vindsensor med Baroplug	CV3F-BARO3	Kr. 6.195,-

CV3F Tilbehør og dele.

12v forsyn. m. barometer.	Op-BARO3 12V	Kr. 2.095,-
24v forsyn. m. barometer. (11-30volt)	Op-BARO-AL 24V	Kr. 3.195,-
12v forsyn. m. NMEA0183.	AL-CV3F	Kr. 995,-
24v forsyn. m. NMEA0183.	AL-CV3F AL	Kr. 1.895,-

Genoa håndtag

Genofix fastgøres let med 2 nylon spænder, og den gør det lettere at stige ombord samt forlade båden og så holder den sejlet rent der, hvor du normalt tager fat. Genofix sikrer din genoa mod at rulle sig ud i havnen under storm eller kraftig blæst og anbefales af såvel forsikringsselskaber og fagfolk. Genofix sejlhåndtag giver sikkerhed, komfort og bekvemmelighed til dig når du skal ombord.

GF-001 Kr. 395,-

Trådløs dødmandskontakt, der giver dig fuld bevægelighed om bord under sikre forhold. AUTOTETHER™ sensoren sender radiobølger til modtageren tilsluttet bådmotorens dødmandskontakt.
Hvis bådføreren falder overbord slukker motoren og der lyder en alarm. Hvis en passager falder overbord, vil alarmen lyde og advare bådføreren. Radiosenderen virker på en afstand op til ca. 50 meter. Passagersensoren kan placeres i slæbejollen. Hvis den bryder fri, vil alarmen lyde.

Sensor og FOB - AAA batterier. Hvid	AT001	Kr. 1.995,-
Sensor og FOB - AAA batterier. Sort	AT004	Kr. 1.995,-
Sensor og FOB - 12v. Hvid	AT005	Kr. 2.195,-
Fører FOB	AT002	Kr. 795,-
Passager FOB	AT003	Kr. 795,-

Key Liferaft. Redningflåde til dine nøgler.

EM-KEY Kr. 40,-

Vand destillation med AquaMate Solar Watermaker. producerer op til 2 liter vand per døgn. Pakket i en 26 x 23 x 7cm. pose.
EM-SOLAR Kr. 1.750,-

Konverter din NMEA 0183 til et NMEA 2000 netværk. Kompakt 132 x 36 x 22,8 mm (L x B x H)

AM-NK80 Kr. 1.495,-

Silva Termokande i rustfri stål, med vakuum konstuktion som holder temperaturen længere. Gummibelagt som giver et godt greb, selv med handsker.

SV-TK-35 0.35l. orange	Kr. 195,-
SV-TK-50 0.50l. grøn	Kr. 240,-
SV-TK-75 0,75l. rød	Kr. 275,-

Rengøringsmidler

GRUNT! boat cleaner

Grunt! er et uovertruffent 2 i 1 vaske og rensemiddel, der bare skal prøves.
Produktet er geleagtigt for brug på lodrette overflader. Opløser snavs, skidt, og fjerner misfarvning af overflader. Påføres overfladen med en pensel eller børste. Lad produktet arbejde i mindst 20 minutter og vask herefter med svamp og rent vand. Det anbefales at bruge GRUNT! på alle områder for at undgå farveforskelle.

- Biologisk nedbrydeligt
- Fjerner gule / brune vandlinje pletter
- Fjerner rust fra beslag
- Fjerner kalkpletter og fugleklatter
- GRUNT! trænger ind i gelcoaten for forsigtigt at neutralisere og absorbere misfarvning uden at påvirke gelcoaten på nogen måde
- Vaskes efterfølgende med svamp og vand
- Beskadiger ikke miljøet

Grunt! fåes til to størrelser.

YD-GBC500	0.5l flaske	Kr. 179,-
YD-GBC1000	1l flaske	Kr. 259,-

"Super-Stainless" rengører og beskytter rustfrit stål uden gnub eller skrub.
Den nemme og effektive måde at fjerne rustfarvning og korrosion fra dit rustfrit stål ombord. Bringer dit rustfri stål tilbage til højglans.

"Super-Stainless" er en vandbaseret, ikke-toksisk, biologisk nedbrydelig rensningsopløsning til rustfrit stål, der er specielt fremstillet til at fjerne rustpletter og korrosion fra dine rustfri fittings.
Rengører og beskytter mod yderligere rustangreb.
"Super-Stainless", rustfrit stål rustfjerner, er enkel og nem at bruge og efterlader dit rustfri stål pletfrit, rent og beskyttet.

"Super-Stainless" overholder de seneste regler om mærkning og emballering (EF) nr. 1272/2008 (CLP).

"Super-Stainless" fåes til to størrelser.

YD-SSS500	0.5l flaske	Kr. 199,-
YD-SSS1000	1l flaske	Kr. 329,-

Index

AIS 6-10
AIS antenner 16
AIS-MOB nødsender 28
Alarm/overvågning 47
Alternativ energi 48
AM/FM antenner 16-17
Antenne beslag 18-21
Antennekabel. 22
Antenner 13-22
Antenne reservedel / VHF stik 22
Antenne tester 21
Autotether 78
Barometer 76
BaroPlug 76
Bluetooth højtaler 18
Brandslukning 50-53
Brandtæpper 51
Buoy-Traker 10
Bærbar VHF 25
Dæksgennemføring 54-55
Echomax. 46
Ekkolod 74
Echopilot 74
em-Trak 7-10
EPIRB 26-27
Fire Stryker 53
Genoa håndtag 78
Genofix 78
Grunt! 4, 80
Guldbelagt VHF stik 22
HAWK antenne. 14
Helm pods 58-61,63
Himunication 23-25
Hydrotabs 75
Højttalere 17,18
Immersiondragt 31
Instrument Pod 58-64
Ipad/Tablet mount. 57
Jonbuoy 34
Kikkert 43
Kompas 37-42
Kompas (SOLAS) 41-42
Krængningsmåler 43
Marinepod 57-61
Markus Lifenet 35
Mast pod 64
MOB udstyr 30-35
NMEA konverter 79
Nødlys 32-34
Nødsender 26-29
Nøglering 79
Ocean Signal 25-29
Odeo Flare 33
OLAS 32
Optisk røgdetektor 52
Overboard 57, 71-73
PLB 27, 28
Plejemidler 4, 80
Radarbeslag 64-66
Radarreflektor 46
Redningsflåde 31
Rednings stige 34-35
Redningsveste 31
rescueME 27-29
ROKK 56, 57, 67-70
Satellit telefoni/komunikation 5, 11
SART 10, 29
Scanpod 62-64
Scanstrut 54-57, 62-70
Sea-Fire 50-51
SeaSafe GMDSS 26, 29
Shakespeare 14-22
Silentwind 48
Silva 36-40 43-45 79
Solpaneler 49
Sonar 74
Super Stainless 4, 80
Tablet/ipad mount 57, 70
Tasker 71-73
Termokande 79
Trimtabs 75
Trådløs dødmandskontakt 30, 78
Trådløs oplader 56
TV-antenner 17
USB lader 56
VHF kabel 22
Vandtæt, mobil etui 71
Vandtæt opbevaring 71-73
Vandtæt trådløs oplader 56
Vestelys 34
VHF 23-25
VHF antenner 14-15
VHF tester/switches 21
VHF stik 22
Vindgenerator 48
Vindmåler 76-77

ScanMarine DK

Kommunikation & Sikkerhed

Forhandler

ScanMarine DK - Egensevej 25 - 2770 Kastrup - tel. 8194 9820
www.scanmarine.dk - info@scanmarine.dk